Nikon

GP-N100

En **GPS Unit** User's Manual
De **GPS-Empfänger** Benutzerhandbuch
Fr **Module GPS** Manuel d'utilisation
Es **Unidad GPS** Manual del usuario
No **GPS-enhet** Bruksanvisning
Sv **GPS-enhet** Användarhandbok
Fi **GPS-laite** Käyttöohje
Ru **Устройство GPS** Руководство пользователя
Dk **GPS-enhed** Brugervejledning
Nl **GPS-eenheid** Gebruikshandleiding
Pt **Unidade GPS** Manual do utilizador
It **Unità GPS** Manuale d'uso
Gr **Μονάδα GPS** Εγχειρίδιο οδηγιών χρήσης
Pl **Moduł GPS** Instrukcja obsługi
Cz **Jednotka GPS** Návod k obsluze
Hu **GPS egység** Használati útmutató
Sk **Jednotka GPS** Užívateľská príručka
Sl **GPS enota** Navodila za uporabo
Et **GPS-seade** Kasutusjuhend
Lv **GPS ierīce** Lietošanas rokasgrāmata
Lt **GPS įrenginys** Naudojimo instrukcija
Is **GPS-eining** Notendahandbók
Ro **Unitate GPS** Manualul utilizatorului
Ua **Пристрій GPS** Посібник користувача

NIKON CORPORATION

Printed in Japan
SB1E01(P2)
6MWD04P2-01

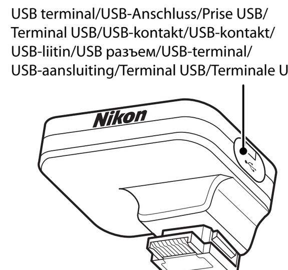

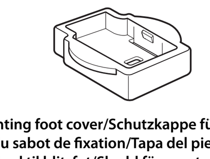

Mounting foot cover/Schutzkappe für Blitzfuß/Cache du sabot de fixation/Tapa del pie de montaje/Deksel til blitsfot/Skydd för monteringsfot/Kiinnitysjalan suojus/Крышка ножки крепления/Dæksel til monteringsfod/Afdekplaatje bevestigingsvoet/Tampa do encaixe de montagem/Copri piedino

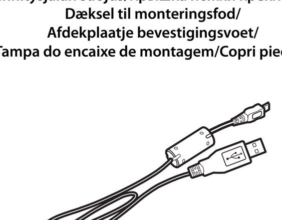

USB cable/USB-Kabel/Câble USB/Cable USB/USB-kabel/USB-kabel/USB-kaapeli/USB-кабель/USB-kabel/USB-kabel/Cabo USB/Cavo USB

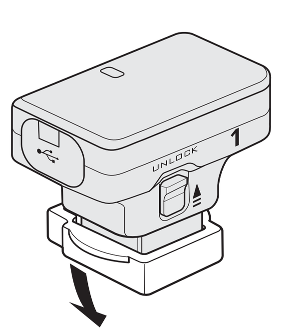

Figure 1/Abbildung 1/Figure 1/Figura 1/Figur 1/Figur 1/Kuva 1/Рисунок 1/Figur 1/Figuur 1/Figura 1/Figura 1

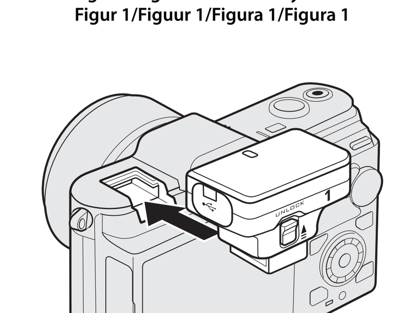

Figure 2/Abbildung 2/Figure 2/Figura 2/Figur 2/Figur 2/Kuva 2/Рисунок 2/Figur 2/Figuur 2/Figura 2/Figura 2

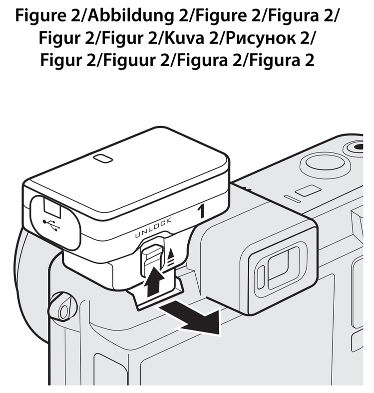

Figure 3/Abbildung 3/Figure 3/Figura 3/Figur 3/Figur 3/Kuva 3/Рисунок 3/Figur 3/Figuur 3/Figura 3/Figura 3

English

Thank you for your purchase of a GP-N100 GPS unit, a camera accessory that records the latitude, longitude, altitude, and Coordinated Universal Time (UTC) with your photographs. It supports Assisted GPS (A-GPS or aGPS), which uses supplementary information for faster acquisition of GPS data. Before using this product, please carefully read both these instructions and the camera *Reference Manual* (on CD).

Notice for Customers in Europe
This symbol indicates that this product is to be collected separately.
The following apply only to users in European countries:
- This product is designated for separate collection at an appropriate collection point. Do not dispose of as household waste.
- For more information, contact the retailer or the local authorities in charge of waste management.

For Your Safety

To prevent damage to your Nikon product or injury to yourself or to others, read the following safety precautions in their entirety before using this equipment. Keep these safety instructions where all those who use the product will read them.

- **Do not disassemble**: Touching the product's internal parts could result in injury. In the event of malfunction, the product should be repaired only by a qualified technician. Should the product break open as the result of a fall or other accident, disconnect the device and take it to a Nikon-authorized service center for inspection.
- **Keep dry**: Do not immerse in or expose to water or handle with wet hands. Failure to observe this precaution could result in fire or electric shock.
- **Do not use in the presence of flammable gas**: Do not use electronic equipment in the presence of flammable gas, as this could result in explosion or fire.
- **Keep out of reach of children**: Failure to observe this precaution could result in injury.
- **Request permission before using the device in an airplane or a medical facility**: This device emits radio-frequency radiation that could interfere with navigational or medical equipment.
- **Do not subject to high temperatures**: Do not leave the device in areas subject to extremely high temperatures, such as in a closed vehicle on a hot day. Failure to observe this precaution could result in damage to the casing or internal circuitry, causing fire.

Turning the GP-N100 on and Off

The GP-N100 has no on/off switch: power is supplied from the camera. Even after the camera is turned off, the GP-N100 continues to receive GPS data for about three hours. It can be turned off by disconnecting it from the camera.

Attachment and Removal

■ Attaching the GP-N100
1. Turn the camera off and remove the multi accessory port cover.
2. Keeping the latch release in the unlocked position, remove the mounting foot cover from the GP-N100 (Figure 1).
3. Insert the mounting foot into the multi accessory port (Figure 2), sliding it in until it clicks into place and the latch release slides down to latch the GP-N100 to the camera.

■ Removing the GP-N100
1. Turn the camera off.
2. Keeping the latch release in the unlocked position, remove the GP-N100 from the camera multi accessory port (Figure 3). ***Do not use force.*** Replace the mounting foot cover when the GP-N100 is not in use.

Notes on the GP-N100

The GP-N100 does not supply the compass heading. Local geographic and atmospheric conditions may prevent or delay the acquisition of GPS data. The GP-N100 may be unable to receive GPS data indoors, underground, or in the vicinity of large structures, trees, or other objects that block or reflect satellite signals. The positions of GPS satellites are continuously changing, preventing or delaying the acquisition of GPS data at certain hours of the day. The presence of cellular telephones or other devices that transmit on frequencies close to those of GPS satellites may also interfere with the acquisition of GPS data.

Note that the GP-N100 may take several minutes to acquire a signal when used for the first time, after an extended period of disuse, or after having been moved a great distance from location in which GPS data were last received.

Precautions for Use

- **Do not drop**: The product may malfunction if subjected to strong shocks or vibration.
- **Keep dry**: This product is not waterproof, and may malfunction if immersed in or exposed to water.
- **Avoid sudden changes in temperature**: Sudden changes in temperature, such as those that occur when entering or leaving a heated building on a cold day, can cause condensation inside the device. To prevent condensation, place the device in a carrying case or plastic bag before exposing it to sudden changes in temperature.
- **Keep away from strong magnetic fields**: Do not use or store this device in the vicinity of equipment that generates strong electromagnetic radiation or magnetic fields. Strong static charges or the magnetic fields produced by equipment such as radio transmitters could affect the product's internal circuitry.
- **A note on electronic devices**: In extremely rare instances, a strong external static charge may cause the device to stop functioning. Turn the camera off and remove and reattach the GP-N100. In the event of continued malfunction, contact your retailer or Nikon-authorized service representative.
- **Restrictions on use**: Some countries may restrict the import or use of this device. Use only in accordance with local regulations.

Specifications

Supported cameras	Interchangeable lens format cameras with multi accessory ports
Acquisition times*	**Cold start**: Approx. 40 s **Hot start**: Approx. 3 s
Update rate	Once per second
Data format	NMEA (National Marine Electronics Association) 0183 version 3.1
Geodesics	WGS84
GPS accuracy*	**Horizontal**: 10 m/33 ft RMS
Interfaces	USB
Operating temperature	0 °C – 40 °C/32 °F – 104 °F
Dimensions (W × H × D)	Approx. 42.0 × 26.8 × 30.5 mm/1.7 × 1.1 × 1.2 in.
Weight	Approx. 21 g/0.7 oz
Other options†	Supports Assisted GPS (A-GPS or aGPS)

* Under open sky (no obstructions nearby)
† See the camera *Reference Manual* for more information on Assisted GPS.
Specifications subject to change without notice. Nikon will not be held liable for damages that may result from any mistakes that this manual may contain.

Français

Nous vous remercions d'avoir acheté une unité GPS GP-N100, un accessoire d'appareil photo permettant d'enregistrer la latitude, la longitude, l'altitude et le temps universel coordonné (UTC) de vos photographies. Il prend en charge le GPS assisté (A-GPS ou aGPS), qui utilise des informations additionnelles pour une réception plus rapide des données GPS. Avant d'utiliser ce produit, veuillez lire attentivement aussi bien ces instructions que le *manuel de référence* de l'appareil photo (sur CD).

Avis pour les clients en Europe
Ce symbole indique que ce produit doit être collecté séparément.
Les mentions suivantes s'appliquent uniquement aux utilisateurs situés dans les pays européens :
- Ce produit doit être recueilli séparément dans un point de collecte approprié. Il ne doit pas être jeté avec les déchets ménagers.
- Pour plus d'informations, contactez votre revendeur ou les autorités locales chargées de la gestion des déchets.

Pour votre sûreté

Veuillez lire les consignes de sûreté suivantes dans leur intégralité avant d'utiliser cet appareil pour éviter d'endommager votre appareil Nikon, de vous blesser ou de blesser votre entourage. Veillez à conserver ces consignes de sûreté à proximité de l'appareil pour permettre à tout utilisateur de les lire.

- **Ne démontez pas l'appareil** : Toucher les composants internes de l'appareil peut provoquer des blessures. En cas de dysfonctionnement de l'appareil, faîtes-le réparer par un technicien qualifié uniquement. Au cas où l'appareil s'ouvre à la suite d'une chute ou tout autre accident, déconnectez-le et faîtes-le inspecter par un centre de service Nikon agréé.
- **Gardez au sec** : Ne pas immerger cet appareil dans l'eau, l'exposer à une source d'eau ou le manier avec des mains humides. Ignorer cette précaution peut provoquer un incendie ou une électrocution.
- **Ne pas utiliser à proximité de gaz inflammables** : Utiliser un appareil électrique à proximité de gaz inflammable peut provoquer une explosion ou un incendie.
- **Ne pas laisser à la portée des enfants** : Ignorer cette précaution peut entraîner des blessures.
- **Assurez-vous que l'utilisation de cet appareil est autorisée dans les avions ou les établissements médicaux** : Cet appareil émet des radiations de radio-fréquence qui peuvent interférer avec les instruments de navigation ou les équipements médicaux.
- **Ne pas exposer à des températures élevées** : Ne pas laisser l'appareil dans un endroit soumis à des températures élevées extrêmes, tel qu'à l'intérieur d'un véhicule fermé exposé au soleil. Ignorer cette précaution peut endommager le boîtier ou les circuits internes et provoquer un incendie.

Mise en marche et arrêt de l'unité GPS GP-N100

Le GP-N100 n'a pas de bouton Marche/Arrêt : l'appareil photo fournit l'alimentation. Même lorsque l'appareil photo est éteint, le GP-N100 continue à recevoir des données GPS pendant environ trois heures. Pour l'éteindre, retirez-le de l'appareil photo.

Fixation et retrait

■ Branchement du GP-N100
1. Eteignez l'appareil photo et enlevez le cache du port multi-accessoires.
2. Retirez le cache du sabot de fixation du GP-N100 (Figure 1).
3. Insérez le sabot de fixation dans le port multi-accessoires (Figure 2), en le glissant jusqu'à ce qu'il s'enclenche et que le loquet de déverrouillage soit abaissé afin de verrouiller le GP-N100 à l'appareil photo.

■ Retirer le GP-N100
1. Eteignez l'appareil photo.
2. En laissant le loquet en position de déverrouillage, retirer le GP-N100 du port multi-accessoires de l'appareil photo (Figure 3). ***Ne pas forcer.*** Replacer le cache du sabot de fixation lorsque le GP-N100 n'est pas utilisé.

Remarques concernant l'unité GPS GP-N100

L'unité GPS GP-N100 ne fournit pas le relèvement au compas. Les conditions atmosphériques et géographiques locales peuvent empêcher ou retarder l'acquisition des données GPS. Il est possible que l'unité GPS GP-N100 ne reçoive pas de données GPS dans les endroits clos, les sous-terrains, à proximité de bâtiments imposants, d'arbres, ou d'autres objets susceptibles d'obstruer ou de renvoyer les signaux satellite. La position des satellites GPS change constamment et peut empêcher ou retarder l'acquisition des données GPS à certaines heures de la journée. La présence de téléphones portables ou d'autres appareils transmettant des fréquences proches de celles des satellites GPS peuvent également interférer avec l'acquisition des données GPS.

Veuillez remarquer qu'il peut falloir plusieurs minutes au GP-N100 pour recevoir un signal si l'unité est utilisée pour la première fois, si elle n'a pas été utilisée pendant une longue période ou si elle a été très éloignée de l'endroit où les dernières données GPS avaient été reçues.

Précautions d'emploi

- **Ne faîtes pas tomber l'appareil** : Cet appareil risque de mal fonctionner s'il est soumit à des chocs violents ou à des vibrations.
- **Gardez au sec** : Cet appareil n'est pas résistant à l'eau et risque de mal fonctionner s'il est immergé dans l'eau ou exposé à des sources d'eau.
- **Évitez les changements soudains de température** : Les changements soudains de température, par exemple sortir d'un bâtiment chauffé en plein hiver, peuvent produire de la condensation à l'intérieur de l'appareil. Pour éviter la formation de condensation, placez l'appareil à l'intérieur d'un étui portable ou d'un sac en plastique avant de l'exposer aux changements brutaux de température.
- **Restez à distance des champs magnétiques élevés** : N'utilisez pas et ne rangez pas cet appareil à proximité d'équipements produisant des radiations électromagnétiques ou des champs magnétiques. Les équipements qui produisent des charges statiques élevées ou des champs magnétiques, tels que les radio-transmetteurs, peuvent affecter les circuits internes de l'appareil.
- **Remarque concernant les appareils électroniques** : Dans des cas extrêmement rares, il est possible que l'appareil cesse de fonctionner après avoir reçu une charge statique élevée de l'extérieur. Éteignez l'appareil photo puis retirez et replacez le GP-N100. Si l'appareil ne fonctionne toujours pas, contactez votre revendeur ou votre représentant Nikon agréé.
- **Restriction d'utilisation** : Certains pays peuvent restreindre l'importation ou l'utilisation de l'appareil. A utiliser conformément aux règlementations locales.

Caractéristiques

Appareils photo compatibles	Appareils photos à objectif interchangeable dotés d'un port multi-accessoires
Temps d'acquisition*	**Démarrage à froid** : Environ 40 s **Démarrage à chaud** : Environ 3 s
Taux de mise à jour	Une fois par seconde
Format des données	NMEA (National Marine Electronics Association) 0183 version 3.1
Géodésiques	WGS84
Précision GPS*	**Horizontal** : 10 m RMS
Interfaces	USB
Température de fonctionnement	0 °C – 40 °C
Dimensions (L × H × P)	Environ 42,0 × 26,8 × 30,5 mm
Poids	Environ 21 g
Autres options†	Prend en charge le GPS assisté (A-GPS ou aGPS)

* Sous ciel clair (sans obstacle à proximité)
† Se référer au *manuel de référence* de l'appareil photo pour plus d'informations concernant le GPS assisté.
Les spécifications sont sujettes à modification sans préavis. Nikon décline toute responsabilité concernant les dommages subis suite à un non-respect de l'une des consignes présentée dans ce manuel.

Norsk

Takk for at du kjøpte en GP-N100 GPS-enhet, et kameratilbehør som registrerer lengdegrad, breddegrad, høyde og koordinert universaltid (UTC) med bildene dine. Den støtter assistert GPS (A-GPS eller aGPS), som bruker tilleggsinformasjon for raskere innhenting av GPS-data. Før du bruker dette produktet, les gjennom både disse instruksjonene og kameraets *Komplett bruksanvisning* (på CD).

Melding til forbrukere i Europa
Dette symbolet angir at dette produktet skal kasseres separat.
Det følgende gjelder bare for kunder i europeiske land:
- Dette produktet er beregnet for separat kassering ved et passende kasseringssted. Ikke kasser dette produktet sammen med vanlig husholdningsavfall.
- Hvis du vil ha mer informasjon, kontakter du forhandleren eller de lokale myndighetene som har ansvaret for avfallshåndtering.

For din sikkerhet

For å forhindre skade på ditt Nikon produkt eller på deg selv eller andre, bør du lese følgende sikkerhetsforholdsregler i sin helhet før du bruker utstyret. Oppbevar sikkerhetsinstruksjonene et sted hvor alle som skal bruke produktet kan lese dem.

- **Ikke demonter**: Berøring av produktets indre deler kan forårsake skade. Dersom produktet skulle slutte å fungere, bør det kun repareres av en kvalifisert tekniker. Dersom produktet skulle brytes opp som følge av et fall eller en annen ulykke, burde du koble fra enheten og ta det til et Nikon-autorisert verksted for inspeksjon.
- **Hold tørt**: Ikke senk produktet ned i eller utsett det for vann, eller ta på det med våte hender. Dersom denne sikkerhetsregelen ikke følges, kan det føre til brann eller elektrisk støt.
- **Ikke bruk nær brennbare gasser**: Ikke bruk elektronisk utstyr nær brennbar gass, siden dette kan føre til eksplosjon eller brann.
- **Hold unna barn**: Dersom denne sikkerhetsregelen ikke følges, kan det føre til skade.
- **Få tillatelse før enheten brukes på et fly eller i en medisinsk fasilitet**: Enheten gir fra seg en radiofrekvensstråling som kan påvirke navigasjonsutstyr eller medisinsk utstyr.
- **Ikke utsett for høye temperaturer**: Ikke forlat enheten i områder utsatt for ekstremt høye temperaturer, for eksempel et lukket kjøretøy på en varm dag. Dersom denne sikkerhetsregelen ikke følges, kan det føre til skade på etuiet eller de indre kretsene, og dette kan føre til brann.

Skru GP-N100 av og på

GP-N100 har ingen av/på-bryter, den får strøm via kameraet. Selv etter at kameraet er slått av, vil GP-N100 fortsette å motta GPS-data i cirka tre timer. Den kan slås av ved å kople den fra kameraet.

Feste og fjerne

■ Feste GP-N100
1. Slå av kameraet og fjern dekslet til utstyrsporten.
2. Fjern dekselet til blitsfoten fra GP-N100 (figur 1).
3. Sett blitsfoten i utstyrsporten (figur 2), skyv den inn til den klikker på plass og låseanordningen sklir ned slik at GP-N100 låses til kameraet.

■ Fjerne GP-N100
1. Slå av kameraet.
2. Hold låseutløseren i ulåst posisjon, og fjern GP-N100 fra kameraets utstyrsport (figur 3). ***Bruk ikke makt.*** Sett på plass dekslet til blitsfoten når GP-N100 ikke er i bruk.

Merknader om GP-N100

GP-N100 inkluderer ikke kompassretning. Lokale geografiske og atmosfæriske forhold kan forhindre eller forsinke innsamling av GPS-data. GP-N100 kan være ute av stand til å samle inn GPS-data innendørs, under bakken, eller i nærheten av store bygninger, trær eller andre gjenstander som blokkerer eller reflekterer satellittsignal. GPS-satellittenes posisjon endres kontinuerlig, og dette kan forhindre eller forsinke innsamling av GPS-data ved visse tidspunkt. Mobiltelefoner eller andre enheter som sender på frekvenser nær de brukt av GPS-satellitter kan også forstyrre innsamlingen av GPS-data.

Legg merke til at GP-N100 kan bruke flere minutter på å oppnå signal når den brukes for første gang, etter en lengre periode uten bruk, eller etter at den er flyttet en lengre distanse fra der hvor den sist mottok GPS-data.

Forholdsregler for bruk

- **Ikke mist**: Produktet kan slutte å fungere dersom det utsettes for sterke rystelser eller vibrasjon.
- **Hold tørt**: Produktet er ikke vannsikkert, og kan slutte å fungere dersom det senkes ned i eller utsettes for vann.
- **Unngå hurtige endringer i temperatur**: Hurtige temperaturendringer, slik som de som forekommer når du går inn i eller forlater en oppvarmet bygning på en kald dag, kan forårsake kondens i enheten. For å forhindre kondens, plasser enheten i en bæreveske eller plastpose før du utsetter den for hurtige endringer i temperatur.
- **Hold unna sterke magnetiske felt**: Ikke bruk eller lagre enheten i nærheten av utstyr som gir fra seg sterk elektromagnetisk stråling eller magnetiske felt. Sterke statiske utladninger eller magnetiske felt fra utstyr som radiosendere kan påvirke produktets indre kretser.
- **En merknad om elektronisk utstyr**: I ekstremt sjeldne tilfeller kan en kraftig ekstern statisk utladning medføre at apparatet slutter å fungere. Slå av kameraet, fjern og fest GP-N100 igjen. Skulle enheten fortsatt ikke fungere, ta kontakt med din forhandler eller Nikon-autoriserte servicerepresentant.
- **Restriksjoner for bruk**: Noen land kan ha lagt restriksjoner på import eller bruk av dette utstyret. Må kun brukes i samsvar med lokale bestemmelser.

Spesifikasjoner

Støttede kameraer	Kameraer med utskiftbare objektivformat og utstyrsport
Innsamlingstidspunkt*	**Kald start**: Omtrent 40 s **Varm start**: Omtrent 3 s
Oppdateringstempo	En gang i sekundet
Dataformat	NMEA (National Marine Electronics Association) 0183 versjon 3.1
Geodetisk	WGS84
GPS-nøyaktighet*	**Horisontalt**: 10 m RMS
Grensesnitt	USB
Brukstemperatur	0 °C – 40 °C
Størrelse (B × H × D)	Omtrent 42,0 × 26,8 × 30,5 mm
Vekt	Omtrent 21 g
Andre alternativer†	Støtter assistert GPS (A-GPS eller aGPS)

* Under åpen himmel (ingen hindringer i nærheten)
† Se kameraets *Komplett bruksanvisning* for nærmere informasjon om assistert GPS.
Spesifikasjoner kan endres uten varsel. Nikon kan ikke holdes ansvarlig for skader som kan følge av feil som kan finnes i denne bruksanvisningen.

Suomi

Kiitos, että olet hankkinut GP-N100-GPS-yksikön. Se on kameran lisävaruste, joka tallentaa valokuvien yhteyteen leveys- ja pituuspiirin, korkeuden ja UTC-ajan. Se tukee Assisted GPS:ää (A-GPS tai aGPS), joka käyttää lisätietoja GPS-tietojen hankkimisen nopeuttamiseksi. Lue huolellisesti sekä nämä ohjeet että kameran *käyttöopas* (CD:llä) ennen tuotteen käyttämistä.

Huomautus eurooppalaisille asiakkaille
Tämä merkintä osoittaa, että tuote on kerättävä erillään muusta jätteestä.
Seuraavat ilmoitukset koskevat vain Euroopan maissa olevia käyttäjiä:
- Tämä tuote on tarkoitettu kerättäväksi erikseen asianmukaisessa keräyspisteessä. Älä hävitä sitä kotitalousjätteen mukana.
- Lisätietoja saat myyjältä tai jätehuollosta vastaavilta paikallisilta viranomaisilta.

Turvallisuudesta

Lue seuraavat turvallisuusvaroitukset kokonaan ennen tuotteen käyttöä. Näin voit estää tämän Nikon-tuotteen vaurioitumisen sekä itsesi tai muiden loukkaantumisen. Säilytä turvaohjeet sellaisessa paikassa, että ne ovat tuotteen kaikkien käyttäjien luettavissa.

- **Älä pura**: Älä koske tuotteen sisällä oleviin osiin, sillä voit loukata itsesi. Jos tuote toimii väärin, sen saa korjata vain asiantunteva huoltoedustaja. Jos tuotteen kotelo hajoaa putoamisen tai muun onnettomuuden seurauksena, irrota laitteen kytkentä ja vie tuote sitten valtuutettuun Nikon-huoltoon tarkistettavaksi.
- **Pidä kuivana**: Älä upota veteen tai altista vedelle tai käsittele märin käsin. Tämän varotoimen noudattamatta jättäminen saattaa aiheuttaa tulipalon tai sähköiskun.
- **Älä käytä herkästi syttyvien kaasujen lähettyvillä**: Älä käytä elektronisia laitteita herkästi syttyvien kaasujen lähettyvillä, koska seurauksena voi olla räjähdys tai tulipalo.
- **Pidä poissa lasten ulottuvilta**: Tämän varotoimen noudattamatta jättäminen saattaa aiheuttaa henkilövahingon.
- **Pyydä lupa, ennen kuin käytät laitetta lentokoneessa tai sairaalassa**: Tämä laite synnyttää radiotaajuista säteilyä, joka saattaa häiritä navigointi- tai hoitolaitteita.
- **Älä altista korkeille lämpötiloille**: Älä jätä laitetta sellaiseen paikkaan, jossa se altistuu erittäin korkeille lämpötiloille, kuten suljettu ajoneuvo kuumana päivänä. Tämän varotoimen noudattamatta jättäminen saattaa aiheuttaa tuotteen koteloinnin tai sisäisen virtapiirin vahingoittumisen, minkä seurauksena on tulipalo.

GP-N100:n käynnistäminen ja sammuttaminen

GP-N100-laitteessa ei ole päälle/pois-kytkintä: virta tulee kamerasta. Kameran sammuttamisen jälkeenkin GP-N100 jatkaa GPS-tietojen vastaanottamista noin kolmen tunnin ajan. Se voidaan sammuttaa irrottamalla se kamerasta.

Kiinnittäminen ja irrottaminen

■ GP-N100:n liittäminen
1. Sammuta kamera ja poista monitoimiliitännän kansi.
2. Poista kiinnitysjalan suojus GP-N100:sta (Kuva 1).
3. Aseta kiinnitysjalka monitoimiliitäntään (Kuva 2) liu'uttaen sitä sisään, kunnes se napsahtaa paikoilleen ja salvan vapautin liukuu alas salpaamaan GP-N100:n kameraan.

■ GP-N100:n irrottaminen
1. Sammuta kamera.
2. Pidä salvan vapautinta lukitsemattomassa asennossa ja poista GP-N100 kameran monitoimiliitännästä (Kuva 3). ***Älä käytä voimaa.*** Aseta kiinnitysjalan suojus takaisin paikoilleen, kun GP-N100 ei ole käytössä.

Huomautus GP-N100-laitteesta

GP-N100 ei toimita kompassisuuntaa. Paikalliset maantieteelliset ja ilmakehän olosuhteet saattavat estää GPS-tietojen saannin tai viivästyttää sitä. GP-N100 ei mahdollisesti pysty vastaanottamaan GPS-tietoja sisällä, maan alla tai suurten rakennusten, puiden tai muiden satelliittisignaalia estävien tai heijastavien kohteiden läheisyydessä. GPS-satelliittien sijainnit muuttuvat jatkuvasti, mikä saattaa estää tai viivästyttää GPS-tietojen saantia tiettyinä vuorokauden aikoina. Matkapuhelinten tai muiden GPS-satelliittien lähetystaajuuden lähellä toimivien laitteiden läheisyys saattaa myös häiritä GPS-tietojen saamista.

Huomaa, että GP-N100-laitteelta saattaa kestää useita minuutteja signaalin hankkimiseen, kun sitä käytetään ensimmäisen kerran, pitkän käyttämättömyyden jälkeen tai sen jälkeen, kun sitä on siirretty kauas paikasta, jossa GPS-tiedot vastaanotettiin edellisen kerran.

Käyttöön liittyvät varotoimenpiteet

- **Älä pudota**: Tuote saattaa mennä epäkuntoon, jos se altistuu voimakkaille iskuille tai tärinälle.
- **Pidä kuivana**: Tuote ei ole vedenpitävä. Se menee epäkuntoon, jos se upotetaan veteen tai altistetaan suurelle kosteudelle.
- **Vältä äkillisiä lämpötilan muutoksia**: Äkilliset lämpötilan muutokset, esimerkiksi siirryttäessä kylmänä päivänä lämpimään rakennukseen tai sieltä ulos, voivat saada kosteuden tiivistymään laitteen sisään. Voit ehkäistä kosteuden tiivistymisen asettamalla laitteen kantolaukkuun tai muovipussiin ennen sen altistamista äkilliselle lämpötilan muutokselle.
- **Vältä voimakkaita magneettikenttiä**: Älä käytä tai säilytä laitetta voimakasta sähkömagneettista säteilyä tai magneettikenttiä kehittävien laitteiden lähettyvillä. Esimerkiksi radiolähettimien tuottama voimakas staattinen sähkö tai magneettikenttä voi vaikuttaa tuotteen virtapiiriin.
- **Huomio koskien sähköisiä laitteita**: Erittäin harvinaisissa tapauksissa voimakas ulkoinen staattinen varaus saattaa lopettaa laitteen toiminnan. Sammuta kamera ja irrota ja liitä GP-N100 uudelleen. Pitkittyneen toimintahäiriön sattuessa ota yhteyttä jälleenmyyjääsi tai valtuutettuun Nikon-huoltoedustajaan.
- **Rajoituksia käytölle**: Jotkin maat saattavat rajoittaa tämän laitteen maahantuontia tai käyttöä. Noudata aina laitetta käyttäessäsi paikallisia määräyksiä.

Tekniset tiedot

Tuetut kamerat	Sellaiset kameramallit, joissa on vaihtokelpoinen objektiivi ja monitoimiliitäntä
Lukkiutumisaika*	**Kylmäkäynnistys**: noin 40 s **Kuumakäynnistys**: noin 3 s
Päivitystiheys	Kerran sekunnissa
Tiedon muoto	Noudattaa NMEA:n (National Marine Electronics Association) 0183 versiota 3.1
Geodeesi	WGS84
GPS-tarkkuus*	**Vaakatasossa**: 10 m RMS
Liitännät	USB
Käyttölämpötila	0 °C – 40 °C
Mitat (L × K × S)	Noin 42,0 × 26,8 × 30,5 mm
Paino	Noin 21 g
Muut vaihtoehdot†	Tukee Assisted GPS:ää (A-GPS tai aGPS)

* Avoimen taivaan alla (ei esteitä lähellä)
† Lisätietoja avustetusta GPS:stä (A-GPS) löydät kameran *käyttöoppaasta*.
Määrittelyä voidaan muuttaa ilman ilmoitusta. Nikon ei ole vastuussa vahingoista, jotka saattavat aiheutua mistä tahansa tämän käyttöoppaan sisältämistä virheistä.

Dansk

Tak, fordi du købte en GP-N100 GPS-enhed - ekstraudstyr til kameraer, som optager breddegraden, længdegraden, højden og Coordinated Universal Time (UTC) sammen med dine fotografier. Den understøtter Støttet GPS (A-GPS eller aGPS), som anvender supplerende information for hurtigere rekvirering af GPS-data. Før anvendelse af produktet bedes du omhyggeligt læse disse instruktioner og den *Komplet kameravejledning* (på CD).

Bemærkning til kunder i Europa
Dette symbol angiver, at dette produkt skal indleveres separat.
Følgende gælder kun for brugere i europæiske lande:
- Dette produkt er beregnet til separat indlevering hos et særligt anlæg for denne slags affald. Det må ikke bortskaffes sammen med almindeligt affald.
- Hvis du ønsker yderligere oplysninger, kan du kontakte forhandleren eller de lokale myndigheder, som er ansvarlige for affaldshåndtering.

Sikkerhedsforhold

For at forebygge skader på dit Nikon-produkt eller personskader, skal følgende sikkerhedshensyn gennemlæses, før udstyret benyttes. Opbevar disse sikkerhedsinstrukser et sted, hvor alle der benytter produktet kan læse dem.

- **Skil ikke produktet ad**: Berøring af produktets indbyggede dele kan forårsage skader. I tilfælde af tekniske fejl, må produktet kun repareres af en kvalificeret tekniker. Hvis produktet bliver slået åbent som følge af fald eller et andet uheld, skal du frakoble enheden og aflevere den til eftersyn hos et Nikon-autoriseret servicecenter.
- **Hold produktet tørt**: Nedsænk eller udsæt ikke produktet for vand, og betjen det ikke med våde hænder. Hvis disse forbehold ikke overholdes, kan det resultere i brand eller elektrisk stød.
- **Brug ikke produktet i nærheden af brandfarlige gasser**: Brug ikke elektronisk udstyr i nærheden af brandfarlige gasser, da dette kan resultere i eksplosion eller brand.
- **Hold produktet uden for børns rækkevidde**: Hvis dette forbehold ikke overholdes, kan der forekomme skader.
- **Sørg for at få tilladelse, inden produktet benyttes i en flyvemaskine eller på et hospital**: Denne enhed udsender radiofrekvensstråler, som kan forstyrre navigations- og medicinaludstyr.
- **Udsæt ikke produktet for høje temperaturer**: Efterlad ikke enheden på steder, hvor der forekommer ekstremt høje temperaturer, såsom i et aflåst køretøj på en varm dag. Hvis dette forbehold ikke overholdes, kan det resultere i skader på produktets overflade eller i det indbyggede strømkredsløb, hvilket kan forårsage brand.

Sådan tændes og slukkes GP-N100

GP-N100 har ingen afbryderkontakt; den forsynes med strøm fra kameraet. Selv efter at kameraet er slukket, bliver GP-N100 ved med at modtage GPS-data i cirka tre timer. Du kan slukke GPS-enheden ved at koble den fra kameraet.

Montering og fjernelse

■ Montering af GP-N100
1. Sluk kameraet, og fjern dækslet til multi-tilbehørsporten.
2. Fjern dækslet til monteringsfoden fra GP-N100 (Figur 1).
3. Sæt monteringsfoden i multi-tilbehørsporten (Figur 2) ved at skubbe den, til den falder i hak, og låsens udløser glider ned for at låse GP-N100 fast på kameraet.

■ Fjernelse af GP-N100
1. Sluk kameraet.
2. Mens du holder låsens udløser i ulåst position, skal du fjerne GP-N100 fra kameraets multi-tilbehørsport (Figur 3). ***Anvend ikke vold.*** Sæt dækslet til monteringsfoden på, når GP-N100 ikke anvendes.

Bemærkninger vedr. GP-N100

GP-N100 fungerer ikke som kompas. Lokale geografiske og atmosfæriske forhold kan forhindre eller forsinke modtagelsen af GPS-data. GP-N100 kan være ude af stand til at modtage GPS-data indendørs, under jordens overflade eller i nærheden af større bygninger, træer eller øvrige objekter, der blokerer eller reflekterer satellitsignaler. GPS-satellitternes positioner ændrer sig hele tiden, hvilket kan forhindre eller forsinke modtagelsen af GPS-data på visse tider af dagen. Mobiltelefoner eller andre enheder, som transmitterer via frekvenser i nærheden af GPS-satellitternes, kan også forstyrre modtagelsen af GPS-data.

Bemærk, at det kan tage flere minutter, før GP-N100 har opnået signal, når den anvendes for første gang, ikke har været anvendt i længere tid, eller den er blevet flyttet langt væk fra det sted, hvor den sidst modtog GPS-data.

Anvendelseshensyn

- **Tab ikke produktet**: Der kan opstå tekniske fejl i produktet, hvis det udsættes for kraftige stød eller vibrationer.
- **Hold produktet tørt**: Produktet er ikke vandtæt, og der kan opstå tekniske fejl, hvis det nedsænkes i eller udsættes for vand.
- **Undgå pludselige temperaturændringer**: Pludselige ændringer i temperaturforholdene, som f.eks. kan forekomme, når man går ind i eller forlader en opvarmet bygning på en kold dag, kan forårsage kondensering inde i enheden. For at undgå kondensering skal enheden anbringes i en æske eller en plastikpose, inden den udsættes for pludselige temperaturændringer.
- **Hold produktet væk fra kraftige magnetfelter**: Benyt eller efterlad ikke enheden i nærheden af udstyr, der genererer kraftig elektromagnetisk stråling, eller i magnetfelter. Kraftig statisk elektricitet eller de magnetfelter, der genereres af udstyr som for eksempel radiosendere, kan påvirke produktets indbyggede strømkredsløb.
- **Bemærkning om elektroniske enheder**: I meget sjældne tilfælde kan stærk ekstern statisk elektricitet få enheden til at holde op med at fungere. Sluk kameraet, afmontér GP-N100, og sæt den på igen. I tilfælde af vedvarende funktionsfejl skal du kontakte din forhandler eller Nikon-autoriserede servicerepræsentant.
- **Restriktioner på anvendelse**: Visse lande kan have begrænset importen eller anvendelsen af denne enhed. Må kun anvendes i henhold til lokal lovgivning.

Specifikationer

Understøttede kameraer	Kameraer med multi-tilbehørsport beregnet til udskiftelige objektiver
Modtagelsestid*	**Ved kold start**: Ca. 40 sek. **Ved varm start**: Ca. 3 sek.
Opdateringshastighed	Én gang i sekundet
Dataformat	NMEA (National Marine Electronics Association) 0183 version 3.1
Geodætisk	WGS84
GPS-nøjagtighed*	**Horisontalt**: 10 m RMS
Forbindelser	USB
Driftstemperatur	0 °C – 40 °C
Mål (B × H × D)	Ca. 42,0 × 26,8 × 30,5 mm
Vægt	Ca. 21 g
Andre indstillinger†	Understøtter Støttet GPS (A-GPS eller aGPS)

* Under åben himmel (ingen nærliggende forhindringer)
† Se den *Komplet kameravejledning* for yderligere information om Støttet GPS.
Specifikationerne kan ændres uden varsel. Nikon kan ikke holdes ansvarlig for skader, der skyldes fejl i denne brugervejledning.

Português

Obrigado por adquirir uma unidade GPS GP-N100, um acessório de câmara que grava a latitude, longitude, altitude e Tempo Universal Coordenado (UTC) com as suas fotografias. Suporta o GPS Assistido (A-GPS ou aGPS) que utiliza informação suplementar para uma aquisição mais rápida de dados GPS. Antes de utilizar este produto leia cuidadosamente tanto as instruções como o *Manual de referência* da câmara (no CD).

Aviso para clientes na Europa
Este símbolo indica que este produto deve ser recolhido separadamente.
As informações seguintes aplicam-se apenas a utilizadores em países da Europa:
- Este produto foi concebido para ser recolhido separadamente num ponto de recolha apropriado. Não elimine como resíduo doméstico.
- Para obter mais informações, contacte o revendedor ou as autoridades locais responsáveis pela gestão de resíduos.

Para Sua Segurança

Para evitar danificar o seu produto Nikon, ou magoar-se a si próprio ou outras pessoas, leia as seguintes precauções de segurança, na sua totalidade, antes de utilizar este equipamento. Guarde estas instruções de segurança onde todos aqueles que utilizem o produto as possam ler.

- **Não desmonte**: Tocar nos componentes internos do produto pode resultar em lesões. Em caso de mau funcionamento, o produto deverá ser reparado apenas por um técnico qualificado. Se o produto se quebrar como resultado de uma queda ou outro acidente, desligue o dispositivo e leve-o a um centro de assistência autorizado da Nikon para ser inspeccionado.
- **Mantenha seco**: Não mergulhe ou exponha à água, ou mexa com as mãos molhadas. O incumprimento desta precaução pode resultar em incêndio ou choque eléctrico.
- **Não utilizar na presença de gás inflamável**: Não utilizar equipamento electrónico na presença de gás inflamável, uma vez que tal acto pode resultar em explosão ou incêndio.
- **Manter fora do alcance das crianças**: O incumprimento desta precaução pode resultar em lesão.
- **Peça autorização antes de utilizar o dispositivo num avião ou instalação médica**: Este dispositivo emite radiações em radiofrequência que podem interferir com equipamento aeronáutico ou médico.
- **Não submeter a temperaturas elevadas**: Não deixar o dispositivo em locais sujeitos a temperaturas extremamente elevadas, tal como um veículo fechado num dia quente. O acto de não ter em conta este aviso pode resultar em danos para o invólucro ou para o circuito interno, causando fogo.

Ligar e desligar a GP-N100

A GP-N100 não tem botão para ligar/desligar: a alimentação é fornecida pela câmara. Mesmo depois de a câmara ter sido desligada, a GP-N100 continua a receber os dados de GPS durante cerca de três horas. Pode ser desligada se for desmontada da câmara.

Montagem e desmontagem

■ Montar a GP-N100
1. Desligue a câmara e retire a tampa da porta multi-acessórios.
2. Retire a tampa do encaixe de montagem da GP-N100 (Figura 1).
3. Insira o encaixe de montagem na porta multi-acessórios (Figura 2), deslizando-o para dentro, até que se encaixe no lugar e o bloqueio do encaixe deslize para baixo para fixar a GP-N100 à câmara.

■ Desmontar a GP-N100
1. Desligue a câmara.
2. Mantendo o bloqueio do encaixe na posição de desbloqueio, retire a GP-N100 da porta multi-acessórios da câmara (Figura 3). ***Não faça força.*** Substitua a tampa do encaixe de montagem quando a GP-N100 não estiver a ser utilizada.

Notas àcerca da GP-N100

A GP-N100 não fornece a bússola de orientação. As condições geográficas e atmosféricas locais podem impedir ou atrasar a recepção de dados do GPS. A GP-N100 pode não ser capaz de receber dados do GPS no interior de edifícios, ou na vizinhança de grandes estruturas, árvores, ou outros objectos que bloqueiem ou reflictam sinais de satélite. As posições dos satélites do GPS estão em constante mudança, bloqueando ou atrasando a recepção de dados do GPS a certas horas do dia. A presença de telemóveis ou outros dispositivos que transmitam em frequências próximas às dos satélites do GPS podem interferir com a recepção de dados do GPS.

Note que a GP-N100 pode levar alguns minutos a adquirir um sinal quando for utilizada pela primeira vez depois de um longo período de inutilização ou depois de se ter movimentado uma grande distância desde a última vez em que os dados GPS foram recebidos.

Precauções de Utilização

- **Não deixar cair**: O produto pode deixar de funcionar bem se sujeito a choques ou vibrações fortes.
- **Mantenha seco**: Este produto não é à prova de água e pode avariar se imerso ou exposto à água.
- **Evitar mudanças bruscas de temperatura**: Mudanças bruscas de temperatura, tal como quando se entra ou sai de um edifício aquecido em dias quentes, podem causar condensação dentro do dispositivo. Para evitar a condensação, coloque o dispositivo numa pasta ou num saco de plástico, antes de o expor a mudanças de temperatura bruscas.
- **Manter afastado de campos magnéticos fortes**: Não utilizar ou guardar este dispositivo na vizinhança de equipamentos que gerem forte radiação electromagnética ou campos magnéticos. Cargas estáticas ou campos magnéticos fortes produzidos por equipamentos como transmissores de rádio podem afectar os circuitos internos do produto.
- **Uma observação para dispositivos electrónicos**: Em condições extremamente raras, uma forte carga estática externa pode fazer com que o dispositivo deixe de funcionar. Desligue a câmara e retire e volte a montar a GP-N100. Na eventualidade de o mau-funcionamento permanecer, contacte o representante de assistência autorizado da Nikon.
- **Restrições de utilização**: Alguns países podem restringir a importação ou utilização deste dispositivo. Utilize apenas respeitando as legislações locais.

Especificações

Câmaras suportadas	Câmaras de formato de objectiva interpermutável com porta multi-acessórios
Hora de recepção*	**Início a frio**: Aprox. 40 segs **Início a quente**: Aprox. 3 segs
Taxa de actualização	Uma vez por segundo
Formato dos dados	NMEA (National Marine Electronics Association) 0183 versão 3.1
Geodésicas	WGS84
Precisão do GPS*	**Horizontal**: 10 m RMS
Interfaces	USB
Temperatura de funcionamento	0 °C – 40 °C
Dimensões (L × A × P)	Aprox. 42,0 × 26,8 × 30,5 mm
Peso	Aprox. 21 g
Outras opções†	Suporta GPS assistido (A-GPS ou aGPS)

* A céu aberto (sem obstruções por perto)
† Consulte o *Manual de referência* para mais informações sobre o GPS assistido.
As especificações estão sujeitas a alterações sem aviso prévio. A Nikon não será responsabilizada por danos que possam resultar de quaisquer erros que este manual possa conter.

Deutsch

Vielen Dank für den Kauf des GP-N100. Dieser GPS-Empfänger ist ein Kamerazusatz, der den Breiten- und Längengrad, die Höhe sowie die Weltzeit (UTC) Ihrer Fotos aufzeichnet. Das Gerät unterstützt Assisted GPS (A-GPS oder aGPS; Unterstütztes GPS), bei dem zusätzliche Hilfsinformationen zur schnelleren Ermittlung von GPS-Daten verwendet werden. Lesen Sie bitte aufmerksam sowohl diese Anweisungen als auch das *Referenzhandbuch* der Kamera (auf CD), bevor Sie dieses Gerät verwenden.

Hinweis für Kunden in Europa
Durch dieses Symbol wird angezeigt, dass dieses Produkt getrennt entsorgt werden muss.
Folgendes gilt für Verbraucher in europäischen Ländern:
- Dieses Produkt muss an einer geeigneten Sammelstelle separat entsorgt werden. Eine Entsorgung über den Hausmüll ist unzulässig.
- Weitere Informationen erhalten Sie bei Ihrem Fachhändler oder bei den für die Abfallentsorgung zuständigen Behörden bzw. Unternehmen.

Zu Ihrer Sicherheit

Um Schäden an Ihrem Nikon-Produkt zu vermeiden sowie Verletzungen zu verhindern, lesen Sie bitte die folgenden Sicherheitshinweise, bevor Sie das Gerät verwenden. Bewahren Sie diese Sicherheitshinweise so auf, dass alle Benutzer des Produktes sie lesen werden.

- **Nicht auseinanderbauen**: Das Berühren interner Teile des Produkts kann zu Verletzungen führen. Im Falle einer Fehlfunktion sollte das Gerät nur von einem qualifizierten Techniker repariert werden. Falls das Produkt durch Herunterfallen oder einen anderen Unfall aufgebrochen ist, nehmen Sie das Gerät ab und lassen Sie es vom Nikon-Kundendienst überprüfen.
- **Trocken halten**: Vermeiden Sie den Kontakt mit Wasser und die Bedienung mit nassen Händen. Ein Missachten dieser Vorsichtsmaßnahme kann einen Stromschlag oder einen Brand zur Folge haben.
- **Nicht in der Nähe von entflammbaren Gasen benutzen**: Die Verwendung elektronischer Geräte in der Nähe von entflammbarem Gas kann zu Explosionen oder Bränden führen.
- **Von Kindern fernhalten**: Ein Missachten dieser Vorsichtsmaßnahme kann zu Verletzungen führen.
- **Vor der Nutzung in Flugzeugen oder medizinischen Einrichtungen um Erlaubnis fragen**: Dieses Gerät sendet hochfrequente Strahlung aus, die Navigationsinstrumente oder medizinische Ausrüstung stören kann.
- **Keinen hohen Temperaturen aussetzen**: Lassen Sie das Gerät nicht an Orten liegen, wo es extrem hohen Temperaturen ausgesetzt sein könnte, beispielsweise an einem heißen Tag in einem geschlossenen Fahrzeug. Ein Missachten dieser Vorsichtsmaßnahme kann zu Schäden am Gehäuse oder den internen Schaltkreisen führen. Dies kann Brände verursachen.

Den GP-N100 an- und ausschalten

Der GP-N100 besitzt keinen Ein/Aus-Schalter: Die Stromversorgung übernimmt die Kamera. Selbst nachdem die Kamera ausgeschaltet wurde, empfängt der GP-N100 noch etwa drei Stunden lang GPS-Daten. Er kann durch Trennen von der Kamera ausgeschaltet werden.

Anbringen und Entfernen

■ Anbringen des GP-N100
1. Schalten Sie die Kamera aus und entfernen Sie Abdeckung des Multizubehöranschlusses.
2. Entfernen Sie die Schutzkappe des Blitzfußes vom GP-N100 (Abbildung 1).
3. Stecken Sie den Blitzfuß in den Multizubehöranschluss ein (Abbildung 2), indem Sie ihn soweit hineinschieben, bis er einrastet und die Entriegelung hinuntergleitet und den GP-N100 an der Kamera verriegelt.

■ Entfernen des GP-N100
1. Schalten Sie die Kamera aus.
2. Halten Sie die Entriegelung in der entriegelten Position und entfernen Sie den GP-N100 aus dem Multizubehöranschluss der Kamera (Abbildung 3). ***Verwenden Sie keine übermäßige Kraft.*** Setzen Sie die Schutzkappe für den Blitzfuß wieder auf, wenn der GP-N100 nicht verwendet wird.

Hinweise für den GP-N100

Der GP-N100 liefert keine Kompasspeilung. Örtliche geografische und Wetterbedingungen können die Abfrage von GPS-Daten verzögern oder verhindern. Innerhalb von Gebäuden, unter der Erde oder in der Nähe großer Bauten, Bäume oder anderer Objekte, die die Satellitensignale blockieren oder reflektieren, kann der GP-N100 möglicherweise keine GPS-Daten empfangen. Da sich die Positionen der GPS-Satelliten permanent ändern, ist die Erfassung von GPS-Daten zu bestimmten Tageszeiten nicht oder nur verzögert möglich. Auch die Nähe zu Mobiltelefonen oder anderen Geräten, deren Sendefrequenzen sich in der Nähe der GPS-Satellitenfrequenzen befinden, kann die Erfassung der GPS-Daten stören.

Beachten Sie, dass der GP-N100 eventuell mehrere Minuten benötigt, um ein Signal zu erkennen, wenn er zum ersten Mal nach längerer Zeit außer Betrieb verwendet wird, oder wenn er seit dem letzten Empfangen von GPS-Daten über größere Entfernungen bewegt wurde.

Vorsichtsmaßnahmen

- **Nicht fallen lassen**: Das Produkt könnte beschädigt werden, falls es starken Stößen oder Erschütterungen ausgesetzt wird.
- **Trocken halten**: Dieses Produkt ist nicht wasserdicht und könnte beschädigt werden, falls es in Wasser getaucht wird oder mit Wasser in Kontakt kommt.
- **Plötzliche Veränderungen der Umgebungstemperatur vermeiden**: Plötzliche Veränderungen der Umgebungstemperatur, wie sie beim Betreten oder Verlassen eines beheizten Gebäudes an einem kalten Tag auftreten, können Kondensation im Inneren des Geräts verursachen. Bevor Sie das Gerät solchen Veränderungen der Umgebungstemperatur aussetzen, verpacken Sie es in eine Transporthülle oder eine Plastiktüte. Dies kann Kondensation verhindern.
- **Von starken Magnetfeldern fernhalten**: Lagern oder benutzen Sie das Gerät nicht in der Nähe von Orten, an denen es elektromagnetischer Strahlung oder Magnetfeldern ausgesetzt ist. Starke statische Ladungen oder magnetische Felder, wie sie von Geräten wie Radios erzeugt werden, können die internen Schaltkreise des Produkts beeinflussen.
- **Hinweis zu elektronischen Geräten**: In sehr seltenen Fällen kann eine starke statische Ladung von Außen dazu führen, dass das Gerät nicht mehr funktioniert. Schalten Sie in einem solchen Fall die Kamera aus, entfernen Sie den GP-N100 und bringen Sie ihn anschließend wieder an. Sollte die Fehlfunktion weiterhin bestehen, wenden Sie sich an Ihren Händler oder den Nikon-Kundendienst.
- **Nutzungsbeschränkungen**: In einigen Ländern können die Einfuhr und Verwendung dieses Geräts Einschränkungen unterliegen. Verwenden Sie es nur in Übereinstimmung mit den örtlichen Bestimmungen.

Spezifikationen

Unterstützte Kameras	Kameras mit Wechselobjektiven und einem Multizubehöranschluss
Erfassungszeit*	**Kaltstart**: ca. 40 s **Warmstart**: ca. 3 s
Aktualisierungsrate	Einmal pro Sekunde
Metadatenformat	NMEA (National Marine Electronics Association) 0183 Version 3.1
Geodäte	WGS84
GPS-Genauigkeit*	**Horizontal**: 10 m RMS
Schnittstellen	USB
Betriebstemperatur	0 °C – 40 °C
Abmessungen (H × B × T)	ca. 26,8 × 42,0 × 30,5 mm
Gewicht	ca. 21 g
Andere Optionen†	Unterstützt Assisted GPS (A-GPS oder aGPS)

* Unter freiem Himmel (keine Hindernisse in der Nähe)
† Weitere Informationen zu Assisted GPS finden Sie im *Referenzhandbuch* der Kamera.
Die technischen Daten können Sich ohne vorherige Ankündigung ändern. Nikon kann nicht für Schäden haftbar gemacht werden, die durch eventuelle Fehler in diesem Handbuch entstehen.

Español

Gracias por haber adquirido una unidad GPS GP-N100, un accesorio para cámaras que graba la latitud, longitud, altitud y el tiempo universal coordinado (UTC) con sus fotografías. Es compatible con el GPS asistido (A-GPS o aGPS), el cual utiliza información suplementaria para una adquisición más rápida de los datos GPS. Antes de utilizar este producto, lea atentamente tanto estas instrucciones como el *manual de referencia* de la cámara (en CD).

Aviso para los clientes en Europa
Este símbolo indica que este producto se debe desechar por separado.
La nota siguiente corresponde únicamente a los usuarios de los países europeos:
- Este producto se ha diseñado para desecharlo por separado en un punto de recogida de residuos adecuado. No lo tire con la basura doméstica.
- Para obtener más información, puede ponerse en contacto con el vendedor o con las autoridades locales encargadas de la gestión de residuos.

Por su seguridad

Para evitar averías en su producto Nikon o lesiones a usted mismo o a otros, lea completamente las siguientes precauciones de seguridad antes de utilizar este equipo. Mantenga estas instrucciones de seguridad donde todos los que usan el producto puedan leerlas.

- **No desensamblar**: Al tocar las piezas internas del producto se pueden producir lesiones. En caso de un mal funcionamiento, el producto se debe reparar solamente por un técnico cualificado. Si el producto se rompiese como resultado de una caída o por otro tipo de accidente, desconecte el dispositivo y llévelo a un servicio técnico autorizado de Nikon para inspeccionarlo.
- **Manténgase seco**: No sumerja o exponga el producto al agua ni lo manipule con las manos mojadas. De no observar esta precaución, podría ocurrir un incendio o descargas eléctricas.
- **No lo utilice en presencia de gas inflamable**: No utilice el equipo electrónico en la presencia de gas inflamable, ya que podría resultar en una explosión o en un incendio.
- **Manténgase fuera del alcance de los niños**: De no observar esta precaución, podría resultar en lesiones.
- **Solicite permiso antes de utilizar el dispositivo en un avión o en alguna instalación médica**: Este dispositivo emite radiación de radio frecuencia que podría interferir con el equipo de navegación o médico.
- **No lo someta a altas temperaturas**: No deje el dispositivo en áreas sujetas a temperaturas extremadamente altas como, por ejemplo, dentro de un vehículo cerrado en un día soleado. De no seguir esta precaución, se podría dañar la carcasa o los circuitos internos, ocasionando un incendio.

Encendido y apagado del GP-N100

El GP-N100 no tiene un interruptor de encendido/apagado: la alimentación viene suministrada desde la cámara. Incluso tras apagar la cámara, el GP-N100 continúa recibiendo datos GPS durante aproximadamente tres horas. Puede apagarse desconectándolo de la cámara.

Instalación y extracción

■ Instalación del GP-N100
1. Apague la cámara y extraiga la tapa del puerto multiaccesorios.
2. Extraiga la tapa del pie de montaje del GP-N100 (Figura 1).
3. Introduzca el pie de montaje en el puerto multiaccesorios (Figura 2), deslizándolo hasta oír un clic y hasta que el pestillo se deslice hacia abajo para bloquear el GP-N100 en la cámara.

■ Extracción del GP-N100
1. Apague la cámara.
2. Manteniendo el pestillo de liberación en la posición de desbloqueo, extraiga el GP-N100 del puerto multiaccesorios de la cámara (Figura 3). ***No utilice la fuerza.*** Coloque la tapa del pie de montaje nuevamente en su lugar cuando no utilice el GP-N100.

Notas sobre el GP-N100

El GP-N100 no proporciona la dirección de la brújula. Las condiciones geográficas y atmosféricas locales podrían evitar o retrasar la adquisición de datos GPS. El GP-N100 podría ser incapaz de recibir los datos GPS en espacios interiores, subterráneos o cerca de estructuras grandes, árboles u otros objetos que pudieran bloquear o reflejar las señales de satélites. Las posiciones de los satélites GPS cambian continuamente, previniendo o retrasando la adquisición de los datos GPS a ciertas horas del día. La presencia de teléfonos móviles o de otros dispositivos que transmiten en frecuencias cerca de aquellas de los satélites GPS podría también interferir con la adquisición de datos GPS.

Tenga en cuenta que, para adquirir una señal, el GP-N100 podría necesitar varios minutos al utilizarse por primera vez, tras un período de desuso prolongado, o tras haber sido trasladado una gran distancia desde la ubicación en la que se recibieron por última vez los datos GPS.

Precauciones para el uso

- **No dejar caer**: El producto podría funcionar incorrectamente si se somete a fuertes impactos o vibraciones.
- **Manténgase seco**: El producto no es sumergible y podría funcionar incorrectamente si se sumerge o se expone al agua.
- **Evite los cambios repentinos de temperatura**: Los cambios repentinos de temperatura, tales como los que ocurren al entrar o salir de un inmueble con calefacción en un día frío, pueden producir condensación en el interior del dispositivo. Para prevenir la condensación, coloque el dispositivo en un estuche o en una bolsa de plástico antes de exponerlo a cambios repentinos de temperatura.
- **Manténgase lejos de campos magnéticos fuertes**: No utilice ni almacene este dispositivo cerca de equipos que generen radiación electromagnética fuerte o de campos magnéticos. Las cargas estáticas fuertes o los campos magnéticos producidos por equipos tales como los transmisores de radio podrían afectar los circuitos internos del producto.
- **Aviso sobre los dispositivos electrónicos**: En casos extremadamente raros, una fuerte carga estática podría provocar que el dispositivo dejase de funcionar. Apague la cámara y extraiga y vuelva a instalar el GP-N100. Si el funcionamiento erróneo persiste, póngase en contacto con su distribuidor o con un representante del servicio técnico autorizado de Nikon.
- **Restricciones del uso**: Algunos países podrían restringir la importación o el uso de este dispositivo. Utilizar exclusivamente en conformidad con las normativas locales.

Especificaciones

Cámaras compatibles	Cámaras de formato de objetivo intercambiable con un puerto multiaccesorios
Tiempo de adquisición*	**Inicio en frío**: Aprox. 40 seg. **Inicio en caliente**: Aprox. 3 seg.
Velocidad de actualización	Una vez por segundo
Formato de datos	NMEA (National Marine Electronics Association) 0183 versión 3.1
Geodesia	WGS84
Precisión GPS*	**Horizontal**: 10 m RMS
Interfaces	USB
Temperatura de funcionamiento	0 °C – 40 °C
Dimensiones (an × al × pr)	Aprox. 42,0 × 26,8 × 30,5 mm
Peso	Aprox. 21 grs.
Otras opciones†	Compatible con GPS asistido (A-GPS o aGPS)

* Con cielo despejado (sin obstrucciones en la cercanía)
† Para más información sobre el GPS asistido, consulte el *manual de referencia* de la cámara.
Las especificaciones están sometidas a cambio sin previo aviso. Nikon no se hace responsable por los daños resultantes de cualquier error contenido en este manual.

Svenska

Tack för att du har köpt en GP-N100 GPS-enhet, ett kameratillbehör som registrerar latitud, longitud, altitud och Coordinated Universal Time (UTC) med dina fotografier. Stöder assisterad GPS (A-GPS eller aGPS) som använder tilläggsinformation för snabbare förvärv av GPS-data. Läs noggrant dessa instruktioner samt kamerans *Referenshandbok* (på cd-skiva) innan du använder denna produkt.

Meddelande till kunder i Europa
Den här symbolen anger att produkten måste lämnas till separat insamling.
Följande gäller endast användare i europeiska länder:
- Den här produkten ska lämnas till separat insamling vid en särskild insamlingsplats. Släng inte produkten tillsammans med det vanliga hushållsavfallet.
- Mer information får du från återförsäljaren eller av de lokala myndigheter som ansvarar för avfallshanteringen där du bor.

För din säkerhet

För att undvika att din Nikonprodukt skadas samt att du eller någon annan skadas, ska du läsa följande säkerhetsföreskrifter noggrant innan du använder utrustningen. Förvara dessa säkerhetsinstruktioner så att alla som använder produkten kan läsa dem.

- **Montera inte isär**: Att röra vid produktens inre delar kan medföra skada. Om funktionsstörningar skulle uppstå ska produkten endast repareras av en kvalificerad tekniker. Om produkten skulle öppnas till följd av att den faller eller någon annan olycka, koppla från enheten och ta den till en Nikon-auktoriserad serviceverkstad för inspektion.
- **Håll den torr**: Sänk inte ner den i eller utsätt den för vatten, hantera den inte heller med blöta händer. Underlåtenhet att följa detta kan resultera i brand eller elstöt.
- **Använd inte i närheten av lättantändlig gas**: Använd inte elektronisk utrustning i närheten av lättantändlig gas, då detta kan orsaka explosion eller brand.
- **Förvara utom räckhåll för barn**: Underlåtenhet att följa detta kan orsaka skada.
- **Be om tillstånd innan användning i flygplan eller på sjukhus**: Denna utrustning sänder ut radiofrekvent strålning som kan störa medicinsk eller navigationsutrustning.
- **Utsätt inte för höga temperaturer**: Lämna inte utrustningen på platser som utsätts för extremt höga temperaturer, som t.ex. i en bil en varm dag. Underlåtenhet att följa detta kan resultera i att höljet eller de inre kretsarna skadas och orsaka brand.

Sätta på och stänga av GP-N100

GP-N100 har ingen strömbrytare: strömförsörjningen sker via kameran. Även efter att kameran har stängts av fortsätter GP-N100 att ta emot GPS-data i ungefär tre timmar. Den kan stängas av genom att den kopplas bort från kameran.

Montering och borttagning

■ Ansluta GP-N100
1. Stäng av kameran och ta bort locket till multitillbehörsporten.
2. Avlägsna skyddet för monteringsfoten från GP-N100 (figur 1).
3. Anslut monteringsfoten till multitillbehörsporten (figur 2) genom att skjuta in den tills den klickar på plats och spärren glider ned och fäster GP-N100 vid kameran.

■ Avlägsna GP-N100
1. Stäng av kameran.
2. Låt frigöringsspaken vara i olåst läge och avlägsna GP-N100 från kamerans multitillbehörsport (figur 3). ***Använd inte våld.*** Sätt tillbaka skyddet för monteringsfoten när GP-N100 inte används.

Anmärkningar angående GP-N100

GP-N100 visar inte kompassriktning. Lokala geografiska och atmosfäriska förhållanden kan förhindra eller fördröja anskaffandet av GPS-data. GP-N100 kan förhindras att motta GPS-data inomhus, under jorden eller nära stora byggnader, träd, eller andra objekt som blockerar eller reflekterar satellitsignalerna. GPS-satelliternas positioner förändras hela tiden, vilket förhindrar eller försenar mottagningen av GPS-data under vissa timmar på dygnet. Mobiltelefoner eller annan utrustning som sänder på frekvenser nära GPS-satelliternas kan också störa mottagningen av GPS-data.

Tänk på att det kan ta några minuter för GP-N100 att förvärva en signal när den används första gången, när den inte använts på länge, eller efter att den har flyttats långt från den plats där GPS-data senast mottogs.

Försiktighet vid användning

- **Tappa den inte**: Funktionsstörningar kan uppstå om produkten utsätts för kraftiga stötar eller vibrationer.
- **Håll den torr**: Produkten är inte vattentät och funktionsstörningar kan uppstå om den utsätts för vatten.
- **Undvik plötsliga temperaturförändringar**: Plötsliga temperaturförändringar som uppstår t.ex. då man går in i eller lämnar en uppvärmd byggnad en kall dag, kan orsaka kondensation inuti enheten. Placera enheten i ett hölje eller en plastpåse innan den utsätts för plötsliga temperaturförändringar så förebyggs kondensation.
- **Håll den borta från starka magnetfält**: Använd inte och förvara inte enheten i närheten av utrustning som genererar stark elektromagnetisk strålning eller i närheten av magnetfält. Starka statiska laddningar eller de magnetfält som t.ex. radiosändare alstrar kan påverka produktens inre kretssystem.
- **En anmärkning om elektronisk utrustning**: I mycket sällsynta fall kan en extern statisk laddning göra att enheten slutar fungera. Stäng av kameran, avlägsna GP-N100 och anslut den på nytt. Kontakta din återförsäljare eller en Nikon-auktoriserad servicerepresentant om problemen kvarstår.
- **Begränsningar för användning**: Vissa länder kan begränsa importen av eller användningen av denna enhet. Använd endast i enlighet med lokala föreskrifter.

Specifikationer

Kameror som stöds	Kameror med utbytbart objektiv med en multitillbehörsport
Mottagningstid*	**Kallstart**: Ca 40 s **Varmstart**: Ca 3 s
Uppdateringstakt	En gång i sekunden
Dataformat	NMEA (National Marine Electronics Association) 0183 version 3.1
Geodesi	WGS84
GPS-precision*	**Horisontell**: 10 m. RMS
Gränssnitt	USB
Drifttemperatur	0 °C – 40 °C
Storlek (B × H × D)	Ca 42,0 × 26,8 × 30,5 mm
Vikt	Ca 21 g
Övriga alternativ†	Stöder assisterad GPS (A-GPS eller aGPS)

* Under öppen himmel (inga hinder i närheten)
† Se kamerans *Referenshandbok* för mer information om Assisterad GPS.
Specifikationerna kan ändras utan föregående meddelande. Nikon kan inte hållas ansvarigt för skador som kan orsakas av eventuella misstag i denna handbok.

Русский

Спасибо Вам за приобретение устройства GP-N100 GPS, являющееся принадлежностью для фотокамеры, записывающее широту, долготу, высоту над уровнем моря и всеобщее координированное время на снимках. Данное устройство поддерживает GPS со вспомогательными данными (A-GPS или aGPS), которое использует дополнительную информацию для более быстрого получения данных GPS. Перед использованием данного продукта внимательно прочтите обе инструкции и *Подробное руководство пользователя* фотокамеры (на диске).

Примечание для пользователей в Европе
Данный символ означает, что изделие должно утилизироваться отдельно.
Следующие замечания касаются только пользователей в европейских странах:
- Данное изделие предназначено для раздельной утилизации в соответствующих пунктах утилизации. Не выбрасывайте изделие вместе с бытовым мусором.
- Подробные сведения можно получить у продавца или в местной организации, ответственной за вторичную переработку отходов.

Для вашей безопасности

Чтобы избежать повреждения вашего Nikon устройства или нанесения травмы вам или другим лицам, прочтите следующие меры предосторожности, прежде чем приступить к использованию этого устройства. Сохраните эту инструкцию по безопасности для всех, кто будет использовать данное устройство.

- **Не разбирайте**: Прикосновение к внутренним частям устройства может привести к травме. В случае неисправности устройства, ремонт должен производиться только квалифицированным специалистом. Если устройство открылось в результате падения или другого повреждения, отсоедините его и обратитесь в официальный сервисный центр Nikon для инспекции.
- **Храните в сухом месте**: Не опускайте в воду; не подвергайте воздействию воды и не берите мокрыми руками. Не соблюдение этих мер предосторожности может привести к пожару или к удару электрическим током.
- **Не используйте при присутствии воспламеняющихся газов**: Не используйте электрические приборы при присутствии воспламеняющихся газов, т.к. это может привести к взрыву или пожару.
- **Храните вдали от детей**: Не соблюдение этих мер предосторожности может привести к травмам.
- **Спрашивайте разрешение, прежде чем использовать в самолёте или в медицинском учреждении**: Это устройство излучает радиочастоты, которые могут быть помехой для навигационного или медицинского оборудования.
- **Не подвергайте воздействию высоких температур**: Не оставляйте устройство в местах с очень высокой температурой, таких, как закрытое транспортное средство в жаркий день. Несоблюдение этих мер предосторожности может привести к повреждению корпуса или внутренних микросхем, вызвав пожар.

Вкл. и выкл. устройства GP-N100

У GP-N100 нет выключателя питания: питание подается от фотокамеры. Даже после выключения фотокамеры, устройство GP-N100 продолжает получать данные GPS еще около трех часов. Для отключения устройства отсоедините его от фотокамеры.

Установка и Снятие

■ Установка GP-N100
1. Выключите фотокамеру и снимите крышку многофункционального разъема для принадлежностей.
2. Снимите крышку ножки крепления с GP-N100 (Рисунок 1).
3. Плавно вставьте ножку крепления в многофункциональный разъем для принадлежностей до щелчка (Рисунок 2) так, чтобы защелка опустилась вниз для фиксации GP-N100 на фотокамере.

■ Снятие GP-N100
1. Выключите фотокамеру.
2. Удерживая защелку в открытом положении, снимите GP-N100 с многофункционального разъема для принадлежностей фотокамеры (Рисунок 3). ***Не прилагайте усилий.*** Если GP-N100 не используется, установите крышку ножки крепления на место.

Примечание для устройства GP-N100

GP-N100 устройство не оснащено направляющим компасом. Местные географические и погодные условия могут сделать невозможным или замедлить приём GPS данных. Приём GPS данных с помощью GP-N100 может быть затруднен внутри зданий, под землёй или вблизи больших объектов, деревьев и других объектов, блокирующих или отражающих сигнал со спутника. Положение GPS спутников постоянно меняется, что делает невозможным или замедляет прием GPS данных в течение нескольких часов в день. Наличие сотовых телефонов или других приборов, работающих на частотах близких к частотам GPS спутников, может также быть помехой при приеме GPS данных.

Имейте ввиду, что устройству GP-N100 может потребоваться несколько минут для получения сигнала, если Вы используете его впервые после длительного перерыва в работе или после перемещения на большое расстояние с последнего места получения данных GPS.

Будьте осторожны при использовании

- **Не роняйте**: Этот продукт может быть поврежден при сильных ударах или вибрации.
- **Храните в сухом месте**: Этот продукт не водостоек и может быть поврежден при погружении в воду.
- **Избегайте внезапных изменений температуры**: Внезапное изменение температуры, такое как вхождение или покидание отапливаемого здания в холодный день, может привести к конденсации влаги внутри устройства. Во избежание конденсации, поместите устройство в футляр или в пластиковый пакет, перед тем как подвергать его изменениям температуры.
- **Храните вдали от сильных магнитных полей**: Не используйте и не храните это устройство вблизи с приборами с сильным электромагнитным излучением или магнитными полями. Сильное статическое напряжение или магнитные поля, излучаемые приборами, такими как радиопередатчики, могут повлиять на внутренние схемы этого устройства.
- **Замечание по электронным устройствам**: В очень редких случаях, сильный внешний статический заряд может помешать работе устройства. Выключите фотокамеру и снимите и установите снова устройство GP-N100. В случае, если устройство все еще не работает, обратитесь к своему продавцу или в сервисный центр компании Nikon.
- **Ограничения по применению**: Некоторые страны могут иметь ограничения по импорту или использованию данного устройства. Используйте только в соответствии с местными нормами.

Технические характеристики

Поддерживаемые фотокамеры	Фотокамеры со сменным объективом с многофункциональным разъемом для принадлежностей
Время приема сигнала*	**«Холодная» загрузка**: Примерно 40 сек. **«Горячая» загрузка**: Примерно 3 сек.
Частота обновления	Один раз в секунду
Формат данных	NMEA (Национальная ассоциация морской электроники) 0183 версия 3.1
Геодезия	Всемирная геодезическая система 84
Точность GPS сигнала*	**По горизонтали**: 10 м RMS
Интерфейсы	USB
Рабочая температура	0 °C – 40 °C
Размеры (Шир. × Выс. × Глуб.)	Примерно 42,0 × 26,8 × 30,5 мм
Вес	Примерно 21 г
Другие опции†	Поддерживает GPS со вспомогательными данными (A-GPS или aGPS)

* Под открытым небом (поблизости никаких препятствий)
† Для получения дополнительной информации о GPS со вспомогательными данными см. *Подробное руководство пользователя* к фотокамере.
Технические характеристики устройства могут изменяться без уведомления. Компания Nikon не несет ответственность за ущерб в результате ошибок, которые могут присутствовать в настоящем руководстве.

Nederlands

Gefeliciteerd met de aanschaf van een GP-N100 GPS-apparaat. Dit camera-accessoire registreert de breedtegraad, lengtegraad, hoogte en Coordinated Universal Time (UTC) met uw foto's. Het ondersteunt Assisted GPS (A-GPS of aGPS), dat extra informatie gebruikt voor het sneller verkrijgen van GPS-gegevens. Lees, voor gebruik van dit product, zowel deze instructies als de *Naslaggids* (op CD) van de camera aandachtig door.

Mededeling voor Europese klanten
Dit pictogram geeft aan dat dit product via gescheiden inzameling moet worden afgevoerd.
Het volgende is alleen van toepassing op gebruikers in Europese landen:
- Dit product moet gescheiden van het overige afval worden ingeleverd bij een daarvoor bestemd inzamelingspunt. Gooi dit product niet weg als huishoudafval.
- Neem voor meer informatie contact op met de leverancier of de gemeentelijke reinigingsdienst.

Voor uw veiligheid

Om schade aan uw Nikon product of letsel voor uzelf of anderen te voorkomen, dient u de volgende veiligheidsinstructies goed door te lezen voordat u deze apparatuur gaat gebruiken. Bewaar deze veiligheidsinstructies op een plaats waar iedereen die het product gebruikt deze kan lezen.

- **Haal het apparaat niet uit elkaar**: Aanraking van interne onderdelen kan tot letsel leiden. In geval van een storing mag dit product uitsluitend worden gerepareerd door een gekwalificeerde reparateur. Mocht het product openbreken als gevolg van een val of een ander ongeluk, ontkoppel het apparaat en breng het voor onderzoek naar een door Nikon geautoriseerd servicecentrum.
- **Houd het apparaat droog**: Het apparaat niet onderdompelen of blootstellen aan water of bedienen met natte handen. Negeren van deze waarschuwing kan leiden tot brand of een elektrische schok.
- **Niet gebruiken in de aanwezigheid van ontvlambaar gas**: Gebruik elektronische apparatuur niet in de aanwezigheid van ontvlambaar gas, omdat dit kan leiden tot explosie of brand.
- **Buiten bereik van kinderen houden**: Het negeren van deze waarschuwing kan leiden tot letsel.
- **Vraag om toestemming voordat u het apparaat in een vliegtuig of medische voorziening gebruikt**: Dit apparaat geeft radiofrequentie straling af, waardoor storing met navigatie- of medische apparatuur op kan treden.
- **Het apparaat niet blootstellen aan hoge temperaturen**: Laat het apparaat niet achter in ruimtes die blootgesteld zijn aan extreem hoge temperaturen, zoals in een afgesloten voertuig op een zeer warme dag. Het negeren van deze waarschuwing kan leiden tot schade aan de behuizing of de interne circuits. Dit kan brand veroorzaken.

Aan- en uitschakelen van de GP-N100

De GP-N100 heeft geen aan/uit-schakelaar: stroom wordt door de camera geleverd. Zelfs nadat de camera wordt uitgeschakeld, blijft de GP-N100 gedurende ongeveer drie uur GPS-gegevens ontvangen. Door het van de camera los te koppelen kan het worden uitgeschakeld.

Bevestigen en verwijderen

■ De GP-N100 bevestigen
1. Schakel de camera uit en verwijder het afdekkapje van de multi-accessoirepoort.
2. Verwijder het afdekplaatje van de bevestigingsvoet van de GP-N100 (figuur 1).
3. Plaats de bevestigingsvoet in de multi-accessoirepoort (figuur 2), schuif het in de poort tot het op zijn plaats klikt en de vergrendelingsknop naar beneden schuift om de GP-N100 op de camera te vergrendelen.

■ De GP-N100 verwijderen
1. Schakel de camera uit.
2. Houd de vergrendeling in de ontgrendelde positie en verwijder de GP-N100 van de multi-accessoirepoort van de camera (figuur 3). ***Gebruik geen kracht.*** Plaats het afdekplaatje van de bevestigingsvoet terug, wanneer de GP-N100 niet in gebruik is.

Opmerkingen over de GP-N100

De kompasrichting is niet meegeleverd met de GP-N100. Plaatselijke geografische en atmosferische omstandigheden kunnen het verzamelen van GPS-gegevens hinderen of vertragen. Het ontvangen van GPS-gegevens met de GP-N100 kan in de volgende situaties onmogelijk zijn: binnen, ondergronds, in de nabijheid van grote bouwwerken, bomen of andere objecten die mogelijk satellietsignalen kunnen blokkeren of weerkaatsen. De posities van de GPS-satellieten veranderen voortdurend. Hierdoor kunnen verzamelde GPS-gegevens op bepaalde uren van de dag mogelijk worden vertraagd of verhinderd. De aanwezigheid van mobiele telefoons of andere apparaten die frequenties overbrengen dichtbij GPS-satellieten kunnen ook het verzamelen van GPS-gegevens bemoeilijken.

Houd er rekening mee dat het een aantal minuten kan duren voordat de GP-N100 een signaal verkrijgt wanneer het voor de eerste keer of na een lange periode van onbruik wordt gebruikt, of nadat het is verplaatst naar een locatie die zich op een grote afstand bevindt van de locatie waar de GPS-gegevens voor het laatst werden ontvangen.

Voorzorgsmaatregelen bij gebruik

- **Het apparaat niet laten vallen**: Blootstelling aan sterke schokken of trillingen kan leiden tot storingen aan het product.
- **Houd het apparaat droog**: Dit product is niet waterbestendig en onderdompeling in, of blootstelling aan water kan leiden tot storingen aan het product.
- **Vermijd plotselinge temperatuursveranderingen**: Plotselinge veranderingen van temperatuur zoals bij het binnengaan of verlaten van een verwarmd gebouw op een koude dag kan condensatie in het apparaat veroorzaken. Voorkom condensatie door het apparaat in een cameratas of plastic zak te doen voordat het wordt blootgesteld aan plotselinge temperatuursveranderingen.
- **Blijf uit de buurt van sterke magnetische velden**: Gebruik of bewaar dit apparaat niet in de nabijheid van apparatuur die sterke elektromagnetische straling of magnetische velden produceert. Sterke statische ladingen of magnetische velden geproduceerd door apparatuur zoals radiotoestellen zouden de interne circuits van het product kunnen beïnvloeden.
- **Een opmerking met betrekking tot elektronische apparaten**: In extreem zeldzame gevallen kan een sterke externe lading er voor zorgen dat het apparaat stopt met werken. Schakel de camera uit en verwijder en herbevestig de GP-N100. In geval van een voortdurend defect, dient u contact op te nemen met uw winkelier of een door Nikon geautoriseerde servicevertegenwoordiger.
- **Beperkingen met betrekking tot het gebruik**: Bepaalde landen kunnen het importeren of het gebruik van dit apparaat beperken. Gebruik alleen overeenkomstig de lokale regelgeving.

Specificaties

Ondersteunde camera's	Camera's met verwisselbare objectieven en een multi-accessoirepoort
Verzameltijd*	**Koude start**: Circa 40 sec. **Warme start**: Circa 3 sec.
Bijwerksnelheid	Eenmaal per seconde
Gegevensopmaak	NMEA (National Marine Electronics Association) 0183 versie 3.1
Geodeten	WGS84
GPS-nauwkeurigheid*	**Horizontaal**: 10 m RMS
Interfaces	USB
Gebruikstemperatuur	0 °C – 40 °C
Afmetingen (B × H × D)	Circa 42,0 × 26,8 × 30,5 mm
Gewicht	Circa 21 g
Overige opties†	Ondersteunt Assisted GPS (A-GPS of aGPS)

* In de open lucht (geen nabij gelegen obstakels)
† Zie de *Naslaggids* van de camera voor meer informatie over Assisted GPS.
Specificaties zijn onderhevig aan wijzigingen, zonder voorafgaande kennisgeving. Nikon kan niet aansprakelijk worden gesteld voor schade die kan voortvloeien uit eventuele fouten in deze handleiding.

Italiano

Nikon ringrazia per l'acquisto dell'unità GPS GP-N100, un accessorio per fotocamere che registra latitudine, longitudine, altitudine e ora di Greenwich (UTC) con le vostre fotografie. Supporta il GPS assistito (A-GPS o aGPS) che usa informazioni supplementari per una più rapida acquisizione di dati GPS. Prima di usare questo prodotto, si prega di leggere attentamente le presenti istruzioni e il *Manuale di riferimento* della fotocamera (su CD).

Avviso per gli utenti europei
Questo simbolo indica che il presente prodotto deve essere smaltito negli appositi contenitori di rifiuti.
Le seguenti istruzioni sono rivolte esclusivamente agli utenti di paesi europei:
- Il presente prodotto deve essere smaltito nell'apposito contenitore di rifiuti. Non smaltire insieme ai rifiuti domestici.
- Per ulteriori informazioni, vi preghiamo di contattare le autorità locali responsabili dello smaltimento dei rifiuti.

Per la vostra sicurezza

Per prevenire danni al prodotto Nikon e per la sicurezza personale e di terzi, leggere tutte le seguenti precauzioni di sicurezza prima dell'utilizzo dell'apparecchio. Conservare le precauzioni di sicurezza in un luogo dove possano essere lette da chi voglia utilizzare il prodotto.

- **Non smontare**: Toccare i componenti interni del prodotto potrebbe provocare infortuni. Nell'eventualità di un malfunzionamento, il prodotto deve essere riparato esclusivamente da un tecnico qualificato. In caso di rottura del prodotto in seguito a una caduta o a un altro incidente, scollegare la periferica e portarla presso un centro assistenza autorizzato Nikon per un'ispezione.
- **Conservare in luogo asciutto**: Non maneggiare la fotocamera con le mani bagnate né immergerla o esporla all'acqua. La mancata osservanza di queste precauzioni potrebbe provocare incendi o scosse elettriche.
- **Non utilizzare in presenza di gas infiammabili**: Non utilizzare l'apparecchiatura elettronica in presenza di gas infiammabili, poiché ne potrebbero conseguire incendi o esplosioni.
- **Conservare fuori della portata dei bambini**: La mancata osservanza di queste precauzioni potrebbe provocare infortuni.
- **Richiedere l'autorizzazione prima di utilizzare la periferica su un aeroplano o in una struttura medica**: La periferica emette radiazioni in radiofrequenza che potrebbero interferire con le apparecchiature mediche o di navigazione.
- **Non sottoporre a temperature elevate**: Non lasciare la periferica in zone soggette a temperature estremamente elevate, come all'interno di un veicolo durante una giornata calda. La mancata osservanza di questa precauzione potrebbe provocare danni all'involucro o ai circuiti interni, causando incendi.

Accensione e spegnimento di GP-N100

Il GP-N100 non ha un interruttore di accensione/spegnimento: l'alimentazione è fornita dalla fotocamera. Anche dopo lo spegnimento della fotocamera, il GP-N100 continua a ricevere dati GPS per circa tre ore. Può essere spento disconnettendolo dalla fotocamera.

Attacco e rimozione

■ Connessione del GP-N100
1. Spegnere la fotocamera e rimuovere il coperchio della porta accessori.
2. Rimuovere il copri piedino del GP-N100 (figura 1).
3. Inserire il piedino nella porta accessori (figura 2) facendolo scorrere fino allo scatto in posizione e allo scorrimento del blocco verso il basso per bloccare il GP-N100 sulla fotocamera.

■ Rimozione del GP-N100
1. Spegnere la fotocamera.
2. Mantenendo la linguetta di sblocco in posizione di sblocco, rimuovere il GP-N100 dalla porta accessori della fotocamera (figura 3). ***Non forzare.*** Ripristinare il copri piedino quando il GP-N100 non è utilizzato.

Note su GP-N100

GP-N100 non fornisce l'orientamento bussola. Le condizioni geografiche ed atmosferiche potrebbero impedire o ritardare l'acquisizione dei dati GPS. GP-N100 potrebbe non essere in grado di ricevere i dati GPS in luoghi chiusi, sotterranei o nelle vicinanze di grandi costruzioni, di alberi o di altri oggetti che bloccano o riflettono i segnali del satellite. Le posizioni dei satelliti GPS cambiano continuamente nel corso del tempo, impedendo o ritardando l'acquisizione dei dati GPS in alcune ore del giorno. La presenza di telefoni cellulari o di altre periferiche trasmittenti su frequenze vicine a quelle dei satelliti GPS potrebbe interferire con l'acquisizione dei dati GPS.

Si noti che il GP-N100 potrebbe impiegare diversi minuti per acquisire un segnale quando viene utilizzato per la prima volta in seguito a un periodo prolungato di inutilizzo o dopo che è stato trasportato a grande distanza dal luogo in cui sono stati ricevuti dati GPS per l'ultima volta.

Precauzioni per l'uso

- **Non lasciar cadere**: Il prodotto potrebbe registrare malfunzionamenti se soggetto a forti scosse o vibrazioni.
- **Conservare in luogo asciutto**: Questo prodotto non è impermeabile e potrebbe registrare malfunzionamenti se immerso o esposto all'acqua.
- **Evitare improvvisi sbalzi di temperatura**: Improvvisi sbalzi di temperature, come quelli che si verificano entrando e uscendo da un edificio riscaldato durante una giornata fredda, possono provocare la formazione di condensa all'interno della periferica. Per evitare la formazione di condensa, riporre la periferica in una custodia portatile o in una borsa in plastica prima di esporla a improvvisi sbalzi di temperatura.
- **Conservare lontano da forti campi magnetici**: Non utilizzare né riporre la periferica nelle vicinanze di apparecchiature che generano forti radiazioni elettromagnetiche o campi magnetici. Forti cariche elettrostatiche o campi magnetici prodotti da apparecchiature come radio trasmettitori possono avere un impatto sui circuiti interni del prodotto.
- **Nota sui dispositivi elettronici**: in casi estremamente rari, una forte carica elettrostatica esterna potrebbe causare l'interruzione del funzionamento. Spegnere la fotocamera, quindi rimuovere e riattaccare il GP-N100. In caso di malfunzionamento prolungato, contattare il proprio rivenditore o un centro assistenza autorizzato Nikon.
- **Restrizioni d'uso**: alcuni paesi possono porre delle limitazioni sull'importazione o l'uso di questo dispositivo. Usare solo in conformità con le norme locali.

Specifiche tecniche

Fotocamere supportate	Fotocamere di tipo a obiettivo intercambiabile dotate di porta accessori
Tempo di acquisizione*	**Avviamento a freddo**: Circa 40 s **Avviamento a caldo**: Circa 3 s
Velocità di aggiornamento	Una volta al secondo
Formato dati	NMEA (National Marine Electronics Association) 0183 versione 3.1
Linea geodesica	WGS84
Precisione GPS*	**Orizzontale**: 10 m RMS
Interfacce	USB
Temperatura di esercizio	0 °C – 40 °C
Dimensioni (L × A × P)	Circa 42,0 × 26,8 × 30,5 mm
Peso	Circa 21 g
Altre opzioni†	Supporta il GPS assistito (A-GPS o aGPS)

* A cielo aperto (nessuna ostruzione nelle vicinanze)
† Per ulteriori informazioni sul GPS assistito, fare riferimento al *Manuale di riferimento* della fotocamera.
Le specifiche possono essere soggette a cambiamenti senza notifica. Nikon non è responsabile per danni che possano essere causati da eventuali errori contenuti in questo manuale.

Ακροδέκτης USB/Złącze USB/
USB konektor/USB csatlakozóaljzat/
USB terminál/USB-priključek/
USB sisend/USB kontakts/USB lizdas/
USB tengi/Terminal USB/USB-роз'єм

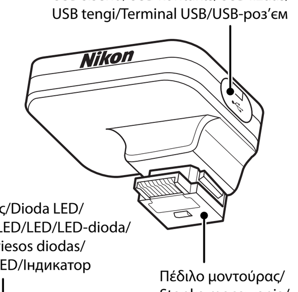

Φωτοδίοδος/Dioda LED/
LED dioda/LED/LED/LED-dioda/
LED/LED/Šviesos diodas/
Ljósdíóða/LED/Індикатор

Πέδιλο μοντούρας/
Stopka mocowania/
Patka/
Vakutalp/
Upevňovacia pätka/
Nožica za
namestitev/
Kinnitusjalg/
Stiprinājuma
pamatne/
Tvirtinimo kojelė/
Festifótur/
Picior montură/
Ніжка для
встановлення

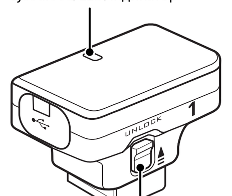

Διακόπτης απασφάλισης/
Przycisk zwalniania blokady/
Aretace/Zárkioldó/Západka/
Sprostitev zatiča/Luku vabastaja/
Sprūda atbrīvošanas poga/
Fiksatoriaus atleidimo jungiklis/
Krækja á smellara/
Dispozitiv de blocare/Клямка

**Κάλυμμα πεδίλου μοντούρας/
Pokrywka stopki mocowania/Krytka patky/
Vakutalp védőfedél/Kryt upevňovacej pätky/
Pokrov nožice za namestitev/Kinnitusjala kate/
Stiprinājuma pamatnes vāks/
Tvirtinimo kojelės dangtelis/Hlíf fyrir festifót/
Capac picior montură/
Кришка ніжки для встановлення**

**Καλώδιο USB/Kabel USB/Kabel USB/USB-kábel/
USB kábel/Kabel USB/USB-kaabel/USB vads/
USB laidas/USB-snúra/Cablu USB/USB-кабель**

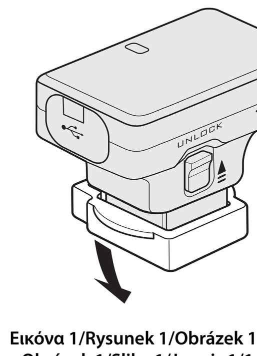

**Εικόνα 1/Rysunek 1/Obrázek 1/1. ábra/
Obrázok 1/Slika 1/Joonis 1/1. attēls/
1 pav./Mynd 1/Figura 1/Мал. 1**

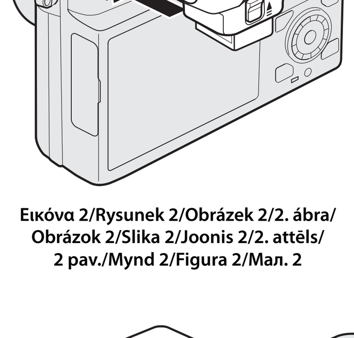

**Εικόνα 2/Rysunek 2/Obrázek 2/2. ábra/
Obrázok 2/Slika 2/Joonis 2/2. attēls/
2 pav./Mynd 2/Figura 2/Мал. 2**

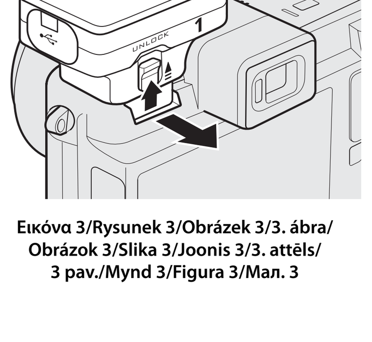

**Εικόνα 3/Rysunek 3/Obrázek 3/3. ábra/
Obrázok 3/Slika 3/Joonis 3/3. attēls/
3 pav./Mynd 3/Figura 3/Мал. 3**

Ελληνικά

Σας ευχαριστούμε για την αγορά της μονάδας GPS GP-N100, ενός αξεσουάρ φωτογραφικής μηχανής, το οποίο καταγράφει το γεωγραφικό πλάτος και μήκος, το ύψος και τη Συντονισμένη Παγκόσμια Ώρα (UTC) μαζί με τις φωτογραφίες σας. Υποστηρίζει Υποβοηθούμενο GPS (A-GPS ή aGPS) που χρησιμοποιεί συμπληρωματικές πληροφορίες για γρηγορότερη λήψη δεδομένων GPS. Πριν από τη χρήση αυτού του προϊόντος, παρακαλείστε να διαβάσετε προσεκτικά τόσο αυτές τις οδηγίες όσο και το *Εγχειρίδιο αναφοράς* της φωτογραφικής μηχανής (βρίσκεται στο CD).

Σημείωση για τους πελάτες στην Ευρώπη
Αυτό το σύμβολο υποδεικνύει ότι το προϊόν αυτό πρέπει να συλλέγεται ξεχωριστά.
Τα παρακάτω ισχύουν μόνο για τους χρήστες στις χώρες της Ευρώπης:
- Αυτό το προϊόν προορίζεται για ξεχωριστή συλλογή από κατάλληλο σημείο. Να μην απορρίπτεται όπως τα οικιακά απόβλητα.
- Για περισσότερες πληροφορίες, επικοινωνήστε με το κατάστημα λιανικής ή τις τοπικές αρχές που είναι υπεύθυνες για τη διαχείριση των αποβλήτων.

Για την Ασφάλειά Σας

Για να αποφύγετε την πρόκληση βλάβης στο προϊόν Nikon ή τον τραυματισμό σας ή τον τραυματισμό άλλων, διαβάστε ολόκληρες τις παρακάτω προφυλάξεις ασφαλείας προτού χρησιμοποιήσετε αυτό τον εξοπλισμό. Φυλάξτε αυτές τις οδηγίες ασφαλείας σε σημείο με εύκολη πρόσβαση, ώστε να τις διαβάσουν όσοι χρησιμοποιούν το προϊόν.

- **Μην το αποσυναρμολογείτε**: Αν αγγίξετε τα εσωτερικά μέρη του προϊόντος, αυτό θα μπορούσε να οδηγήσει σε τραυματισμό. Σε περίπτωση δυσλειτουργίας, η επισκευή του προϊόντος θα πρέπει να πραγματοποιείται μόνο από εξουσιοδοτημένο τεχνικό. Αν το προϊόν ανοίξει ως αποτέλεσμα πτώσης ή άλλου ατυχήματος, αποσυνδέστε τη συσκευή και πηγαίνετέ την σε ένα εξουσιοδοτημένο κέντρο σέρβις της Nikon για έλεγχο.
- **Διατηρήστε το στεγνό**: Μην το βυθίζετε ή εκθέτετε σε νερό και μην το πιάνετε με υγρά χέρια. Η μη τήρηση αυτής της προφύλαξης μπορεί να οδηγήσει σε φωτιά ή ηλεκτροπληξία.
- **Μην το χρησιμοποιείτε κοντά σε εύφλεκτα αέρια**: Μη χρησιμοποιείτε ηλεκτρονικά μηχανήματα κοντά σε εύφλεκτα αέρια, καθώς αυτό μπορεί να οδηγήσει σε έκρηξη ή πυρκαγιά.
- **Κρατήστε το μακριά από παιδιά**: Η μη τήρηση αυτής της προφύλαξης μπορεί να οδηγήσει σε τραυματισμό.
- **Ζητήστε άδεια πριν από τη χρήση της συσκευής σε αεροπλάνο ή σε ιατρικές εγκαταστάσεις**: Αυτή η συσκευή εκπέμπει ακτινοβολία ραδιοσυχνοτήτων, η οποία μπορεί να παρεμποδίσει τη λειτουργία μηχανημάτων πλοήγησης ή ιατρικού εξοπλισμού.
- **Μην το υποβάλλετε σε υψηλές θερμοκρασίες**: Μην αφήνετε τη συσκευή σε περιοχές με υπερβολικά υψηλές θερμοκρασίες, όπως μέσα σε ένα κλειστό όχημα μια πολύ ζεστή μέρα. Η μη τήρηση αυτής της προφύλαξης ενδέχεται να προκαλέσει ζημιά στο περίβλημα ή στην εσωτερική διάταξη κυκλωμάτων, οδηγώντας σε ανάφλεξη.

Ενεργοποίηση και Απενεργοποίηση του GP-N100

Το GP-N100 δεν έχει διακόπτη ενεργοποίησης/απενεργοποίησης: η τροφοδοσία παρέχεται από τη μηχανή. Ακόμα και όταν η μηχανή απενεργοποιηθεί, το GP-N100 συνεχίζει τη λήψη των δεδομένων για περίπου τρεις ώρες. Μπορείτε να το απενεργοποιήσετε αν το αποσυνδέσετε από τη μηχανή.

Προσάρτηση και Αποσύνδεση

■ Συνδέοντας το GP-N100

1. Απενεργοποιήστε τη μηχανή και αφαιρέστε το κάλυμμα της θύρας πολλαπλών εξαρτημάτων.
2. Αφαιρέστε το κάλυμμα πεδίλου μοντούρας από το GP-N100 (Εικόνα 1).
3. Εισάγετε το πέδιλο μοντούρας στη θύρα πολλαπλών εξαρτημάτων (Εικόνα 2), σύροντάς το μέχρι να εφαρμόσει στη θέση του και η ασφάλεια να ολισθήσει ασφαλίζοντας το GP-N100 στη μηχανή.

■ Αφαιρώντας το GP-N100

1. Απενεργοποιήστε τη μηχανή.
2. Διατηρώντας τον διακόπτη απασφάλισης στην ξεκλείδωτη θέση, αφαιρέστε το GP-N100 από τη θύρα πολλαπλών εξαρτημάτων της μηχανής (Εικόνα 3). ***Μη χρησιμοποιείτε δύναμη.*** Επανατοποθετείτε το κάλυμμα πέδιλου μοντούρας όταν το GP-N100 δεν είναι σε χρήση.

Σημειώσεις σχετικά με το GP-N100

Το GP-N100 δεν περιλαμβάνει ένδειξη πυξίδας. Οι τοπικές γεωγραφικές και ατμοσφαιρικές συνθήκες ενδέχεται να αποτρέψουν ή να καθυστερήσουν τη λήψη των δεδομένων GPS. Το GP-N100 μπορεί να μην έχει δυνατότητα λήψης δεδομένων GPS σε εσωτερικούς και σε υπόγειους χώρους ή πλησίον μεγάλων οικοδομημάτων, δέντρων ή άλλων αντικειμένων που εμποδίζουν ή αντανακλούν τα σήματα του δορυφόρου. Οι θέσεις των δορυφόρων GPS αλλάζουν αδιάκοπα, εμποδίζοντας ή καθυστερώντας τη λήψη δεδομένων GPS σε συγκεκριμένες ώρες της ημέρας. Η παρουσία των κινητών τηλεφώνων ή άλλων συσκευών που μεταδίδουν σε συχνότητες κοντινές σε αυτές των δορυφόρων GPS ίσως δημιουργήσουν παρεμβολές στη λήψη των δεδομένων GPS.

Σημειώστε ότι το GP-N100 μπορεί να χρειαστεί μερικά λεπτά για να λάβει σήμα όταν χρησιμοποιείται για πρώτη φορά, μετά από μία εκτεταμένη περίοδο αχρησίας ή αν μετακινηθεί σε μεγάλη απόσταση από το σημείο από το οποίο έγινε η τελευταία λήψη δεδομένων GPS.

Προφυλάξεις Χρήσης

- **Μην το ρίχνετε κάτω**: Το προϊόν ίσως παρουσιάσει βλάβη αν το υποβάλλετε σε δυνατούς κραδασμούς ή δονήσεις.
- **Διατηρήστε το στεγνό**: Το προϊόν αυτό δεν είναι αδιάβροχο και μπορεί να παρουσιάσει βλάβη αν βυθιστεί ή εκτεθεί στο νερό.
- **Αποφύγετε τις απότομες αλλαγές θερμοκρασίας**: Οι απότομες αλλαγές θερμοκρασίας, όπως σε περίπτωση που μπαίνετε ή βγαίνετε από κάποιο θερμαινόμενο κτίριο μια κρύα μέρα, μπορούν να προκαλέσουν συμπύκνωση στο εσωτερικό της συσκευής. Για να αποτρέψετε τη συμπύκνωση, τοποθετήστε τη συσκευή μέσα σε μια θήκη μεταφοράς ή σε μια πλαστική σακούλα προτού την εκθέσετε σε απότομες αλλαγές θερμοκρασίας.
- **Κρατήστε το μακριά από ισχυρά μαγνητικά πεδία**: Μη χρησιμοποιείτε ή αποθηκεύετε αυτή τη συσκευή σε περιοχή με μηχανήματα που παράγουν ισχυρή ηλεκτρομαγνητική ακτινοβολία ή μαγνητικά πεδία. Τα ισχυρά στατικά φορτία ή μαγνητικά πεδία που παράγονται από εξοπλισμός, όπως οι ραδιοπομποί, μπορούν να επηρεάσουν τα εσωτερικά κυκλώματα του προϊόντος.
- **Σημείωση για τις ηλεκτρονικές συσκευές**: Σε εξαιρετικά σπάνιες περιπτώσεις, ένα δυνατό φορτίο εξωτερικού στατικού ηλεκτρισμού μπορεί να προκαλέσει την παύση της λειτουργίας της συσκευής. Απενεργοποιήστε τη μηχανή, αφαιρέστε και συνδέστε ξανά το GP-N100. Σε περίπτωση συνεχόμενης βλάβης, επικοινωνήστε με τον προμηθευτή σας ή με τον εξουσιοδοτημένο αντιπρόσωπο σέρβις της Nikon.
- **Περιορισμοί στη χρήση**: Η εισαγωγή ή η χρήση αυτής της συσκευής μπορεί να απαγορεύεται σε μερικές χώρες. Χρησιμοποιήστε μόνο σύμφωνα με τους τοπικούς κανονισμούς.

Προδιαγραφές

Φωτογραφικές μηχανές που υποστηρίζονται	Μηχανές με φορμά εναλλάξιμων φακών και θύρα πολλαπλών εξαρτημάτων
Χρόνος λήψης*	**Ψυχρή έναρξη**: Περίπου 40 δευτ. **Ζεστή έναρξη**: Περίπου 3 δευτ.
Ρυθμός ενημέρωσης	Μία φορά ανά δευτερόλεπτο
Μορφή δεδομένων	NMEA (Εθνική Ένωση Ναυτιλιακών Ηλεκτρονικών Συστημάτων) 0183 έκδοση 3.1
Γεωδαισιακές	WGS84
Ακρίβεια GPS*	**Οριζόντια**: 10 m RMS
Διασυνδέσεις	USB
Θερμοκρασία λειτουργίας	0 °C – 40 °C
Διαστάσεις (Π × Υ × Β)	Περίπου 42,0 × 26,8 × 30,5 mm
Βάρος	Περίπου 21 g
Άλλες επιλογές†	Υποστηρίζει Υποβοηθούμενο GPS (A-GPS ή aGPS)

* Κάτω από ανοιχτό ουρανό (χωρίς εμπόδια πλησίον)
† Δείτε το *Εγχειρίδιο αναφοράς* της φωτογραφικής μηχανής για περισσότερες πληροφορίες σχετικά με το Υποβοηθούμενο GPS.
Τα τεχνικά χαρακτηριστικά ενδέχεται να αλλάξουν χωρίς προειδοποίηση. Η Nikon δεν φέρει ευθύνη για ζημιές που μπορεί να προκύψουν από τυχόν σφάλματα που περιέχει το παρόν εγχειρίδιο.

Česká verze

Děkujeme Vám za zakoupení jednotky GP-N100 GPS, příslušenství fotoaparátu, které zaznamenává zeměpisnou šířku, délku, nadmořskou výšku a koordinovaný světový čas (UTC) společně s pořizovanými snímky. Jednotka podporuje službu Asistovaná GPS (A-GPS nebo aGPS), která využívá doplňkové informace k rychlejšímu získání dat GPS. Před použitím tohoto produktu si pečlivě přečtěte tyto pokyny a *Návod k použití* fotoaparátu (na CD).

Upozornění pro zákazníky v Evropě
Tento symbol značí, že přístroj nepatří do komunálního odpadu.
Následující informace jsou určeny pouze uživatelům v evropských zemích:
- Likvidace tohoto výrobku se provádí v rámci tříděného odpadu na příslušném sběrném místě. Výrobek nedávejte do běžného komunálního odpadu.
- Další informace ohledně nakládání s odpadními produkty Vám poskytne dodavatel nebo místní úřad.

Pro Vaši bezpečnost

Abyste předešli poškození Vašeho výrobku Nikon nebo zranění Vás či jiných osob, přečtěte si pozorně bezpečnostní pokyny dříve, než začnete výrobek používat. Tyto bezpečnostní pokyny uchovávejte na takovém místě, kde si je budou moci přečíst všichni, kteří budou výrobek používat.

- **Nedemontujte přístroj**: Dotýkání se vnitřních částí výrobku může vést ke zranění. V případě poruchy by tento výrobek měl být opravován pouze kvalifikovaným technikem. Pokud se výrobek rozbije následkem pádu nebo jiné nehody, odpojte přístroj a odneste ho na opravu do autorizovaného servisního střediska Nikon.
- **Udržujte přístroj v suchu**: Přístroj neponořujte do vody ani jinak nevystavujte působení vody a nemanipulujte s ním mokrýma rukama. Nedodržení tohoto bezpečnostního opatření může vést k požáru nebo k úrazu elektrickým proudem.
- **Nepoužívejte přístroj v blízkosti hořlavých plynů**: Nepoužívejte toto elektronické zařízení v blízkosti hořlavých plynů, mohlo by dojít k explozi nebo požáru.
- **Uchovávejte přístroj mimo dosah dětí**: Při nedodržení tohoto bezpečnostního opatření může dojít ke zranění.
- **Před použitím přístroje v letadle nebo v lékařském zařízení si vyžádejte souhlas s jeho použitím**: Toto zařízení vysílá vysokofrekvenční vlny, které by mohly rušit navigační a lékařské přístroje.
- **Nevystavujte přístroj působení vysokých teplot**: Nenechávejte tento přístroj na místech vystavených působení vysokých teplot, jako například v zavřeném autě během horkých dnů. Nedodržení tohoto opatření může vést k poškození tělesa nebo vnitřních obvodů přístroje a vzniku požáru.

Zapínání a vypínání jednotky GP-N100

Jednotka GP-N100 není vybavena vypínačem: napájení je poskytováno fotoaparátem. Po vypnutí fotoaparátu pokračuje jednotka GP-N100 ještě po dobu přibližně tří hodin v příjmu dat GPS. Jednotku lze vypnout odpojením od fotoaparátu.

Nasazení a sejmutí

■ Nasazení jednotky GP-N100

1. Vypněte fotoaparát a sejměte krytku multifunkčního portu pro upevnění příslušenství.
2. Sejměte krytku patky z jednotky GP-N100 (Obrázek 1).
3. Vložte upevňovací patku jednotky do multifunkčního portu pro upevnění příslušenství (Obrázek 2) a zasuňte ji tak daleko, až zaklapne do aretované polohy zajištěné posunutím aretace jednotky GP-N100 směrem dolů k tělu fotoaparátu.

■ Sejmutí jednotky GP-N100

1. Vypněte fotoaparát.
2. Podržte aretaci v odaretované poloze a sejměte jednotku GP-N100 z multifunkčního portu pro upevnění příslušenství (Obrázek 3). ***Nepoužívejte sílu.*** Nepoužívá-li jednotku GP-N100, nasaďte znovu krytku patky.

Poznámky k jednotce GP-N100

Jednotka GP-N100 neposkytuje údaje o azimutu. Místní geografické a atmosférické podmínky mohou znemožnit nebo zpozdit příjem dat GPS. Jednotka GP-N100 může mít potíže s příjmem dat GPS uvnitř budov, v podzemí nebo v blízkosti velkých objektů, stromů nebo objektů, které mohou blokovat nebo odrážet signál satelitu. Pozice satelitů GPS se průběžně mění, což může znemožnit nebo zpozdit příjem dat GPS v určitých časových úsecích v průběhu dne. Blízkost mobilních telefonů nebo jiných přístrojů, které pracují na frekvenci blízké pracovní frekvenci satelitů, může také negativně ovlivnit příjem dat GPS.

Pamatujte si, že jednotce GP-N100 může při prvním použití, po dlouhodobějším nepoužívání nebo po velké změně polohy oproti poloze posledního přijetí dat GPS trvat přijetí signálu několik minut.

Pokyny pro použití

- **Zabraňte pádu přístroje**: Pokud výrobek vystavíte silným otřesům nebo nárazům, může dojít k jeho poruše.
- **Udržujte přístroj v suchu**: Tento výrobek není vodotěsný a může se porouchat, pokud ho ponoříte do vody nebo jinak vystavíte působení vody.
- **Vyvarujte se náhlých změn teploty**: Náhlé změny teplot například při vstupu do vytápěných budov (nebo jejich opuštění) za chladného dne mohou způsobit vznik kondenzace uvnitř přístroje. Abyste předešli vzniku kondenzace, umístěte přístroj ještě před jeho vystavením náhlé změně teplot do přepravního pouzdra nebo plastového sáčku.
- **Přístroj udržujte mimo dosah silných magnetických polí**: Nepoužívejte ani neskladujte tento výrobek v blízkosti přístrojů, které produkují silné elektromagnetické záření nebo tvoří magnetické pole. Silný statický náboj nebo magnetické pole produkované přístroji, jako je rádiový vysílač, může poškodit vnitřní obvody tohoto výrobku.
- **Poznámka k elektronickým zařízením**: V extrémně ojedinělých případech může silný vnější výboj statické elektřiny způsobit zastavení činnosti přístroje. V takovém případě vypněte fotoaparát a sejměte a znovu nasaďte jednotku GP-N100. V případě přetrvávající závady kontaktujte prodejce nebo autorizovaný servis Nikon.
- **Související omezení**: Některé země mohou omezovat dovoz nebo používání těchto zařízení. Jednotku používejte pouze v souladu s místně platnými předpisy.

Specifikace

Podporované fotoaparáty	Fotoaparáty s výměnnými objektivy vybavené multifunkčním portem pro upevnění příslušenství
Doba přijetí dat*	**Studený start**: Přibl. 40 s **Teplý start**: Přibl. 3 s
Rychlost aktualizace	Jednou za sekundu
Formát dat	Norma NMEA (National Marine Electronics Association) 0183, verze 3.1
Geodetický systém	WGS84
Přesnost GPS*	**Horizontálně**: 10 m RMS
Rozhraní	USB
Provozní teplota	0 °C – 40 °C
Rozměry (Š × V × H)	Přibl. 42,0 × 26,8 × 30,5 mm
Hmotnost	Přibl. 21 g
Další možnosti†	Podpora služby Asistovaná GPS (A-GPS nebo aGPS)

* Na otevřeném prostranství (bez překážek v blízkosti)
† Další informace o službě Asistovaná GPS viz *Návod k použití* fotoaparátu.
Specifikace se mohou změnit bez předchozího upozornění. Společnost Nikon nepřebírá odpovědnost za škody vzniklé v důsledku chyb, které může obsahovat tento návod k obsluze.

Slovenčina

Ďakujeme vám za zakúpenie GP-N100 GPS príslušenstva fotoaparátu, ktoré zaznamenáva zemepisnú šírku, dĺžku, nadmorskú výšku a čas (jednotný svetový čas – UTC/GMT) s vašimi fotografiami. Podporuje Asistované GPS (A-GPS alebo aGPS), ktoré využíva doplnkové informácie za účelom rýchlejšieho získavania GPS dát. Pred použitím tohto produktu si prosím pozorne prečítajte tieto inštrukcie aj *Návod na použitie* fotoaparátu (na CD).

Poznámka pre zákazníkov v Európe
Tento symbol označuje, že výrobok treba odovzdať do separovaného odpadu.
Nasledujúce upozornenie platí len pre používateľov v európskych krajinách:
- Tento výrobok je určený na separovaný zber na vhodnom zbernom mieste. Nevyhadzujte ho do bežného domového odpadu.
- Ďalšie informácie získate od predajcu alebo miestnych úradov zodpovedných za likvidáciu odpadov.

Pre vašu bezpečnosť

Aby ste predišli poškodeniu výrobku Nikon alebo zraneniu seba či iných osôb, pozorne si prečítajte všetky nasledujúce bezpečnostné pokyny ešte pred začatím používania. Tieto inštrukcie uložte tak, aby si ich mohli prečítať všetci, ktorí budú prístroj používať.

- **Nepokúšajte sa prístroj rozmontovať**: Dotýkanie sa vnútorných častí zariadenia môže spôsobiť zranenie. V prípade nefunkčnosti smie prístroj opraviť výlučne kvalifikovaný odborník. Ak dôjde k poškodeniu prístroja v dôsledku pádu či inej nepredvídanej udalosti, odpojte ho a vezmite na kontrolu do autorizovaného servisu Nikon na inšpekciu.
- **Udržiavajte v suchu**: Neponárajte výrobok do vody, nevystavujte ho jej pôsobeniu, ani s ním nenarábajte mokrými rukami. Zanedbanie dodržiavania tohto upozornenia môže spôsobiť požiar alebo úraz elektrickým prúdom.
- **Nepoužívajte v blízkosti horľavých plynov**: Nepoužívajte elektronické zariadenie v blízkosti horľavých plynov. Môže to viesť k výbuchu či k vzniku požiaru.
- **Ukladajte mimo dosahu detí**: Nerešpektovanie tejto výstrahy môže viesť k zraneniu.
- **Požiadajte o povolenie pred použitím prístroja v lietadle alebo v zdravotníckom zariadení**: Tento prístroj vysiela rádiofrekvenčné žiarenie, ktoré môže narúšať činnosť navigačných zariadení a zdravotníckych prístrojov.
- **Nevystavujte vysokým teplotám**: Nenechávajte prístroj v priestoroch, kde sú extrémne vysoké teploty, napríklad v uzatvorenom vozidle odstavenom na slnku počas horúceho dňa. Nedodržanie nasledujúcich upozornení môže viesť k poškodeniu krytu alebo vnútorných systémov či spôsobiť požiar.

Zapnutie a vypnutie GP-N100

Jednotka GP-N100 nemá žiadny zap/vyp prepínač: jednotka je napájaná z fotoaparátu. Aj keď je fotoaparát vypnutý, GP-N100 naďalej prijíma GPS dáta približne tri hodiny. Prijímanie dát je možné vypnúť odpojením jednotky od fotoaparátu.

Upevňovanie a snímanie

■ Upevňovanie GP-N100

1. Vypnite fotoaparát a vyberte kryt multifunkčného portu pre príslušenstvo.
2. Snímte kryt upevňovacej pätky z GP-N100 (Obrázok 1).
3. Vložte upevňovaciu pätku do multifunkčného portu pre príslušenstvo (Obrázok 2), zasúvajte ju až kým nezapadne na miesto a uvoľňovacia poistka jednotky GP-N100 zapadne do západky fotoaparátu.

■ Snímanie GP-N100

1. Vypnite fotoaparát.
2. Udržujte západku v odomknutej pozícii, snímte GP-N100 z multifunkčného portu pre príslušenstvo (Obrázok 3). ***Nepoužívajte silu.*** Keď GP-N100 nepoužívate, vymeňte kryt upevňovacej pätky.

Poznámky ku GP-N100

GP-N100 nenahrádza kompas. Miestne geografické a atmosférické podmienky môžu zamedziť alebo predĺžiť čas získavania údajov GPS. GP-N100 nemusí byť schopné prijímať údaje GSP vo vnútorných priestoroch, pod zemou alebo v blízkosti rozľahlých budov alebo iných objektov, ktoré môžu tieniť satelitnému signálu. Pozície satelitov sa menia v čase, čo môže zabrániť alebo oddialiť získanie údajov GPS počas niektorých hodín dňa. Prítomnosť mobilných telefónov alebo iných zariadení vysielajúcich na frekvenciách blízkych k frekvenciám GSP satelitov môže tiež sťažiť získavanie údajov GPS.

Vezmite do úvahy, že jednotke GP-N100 môže trvať niekoľko minút, kým počas prvého používania zachytí signál alebo keď sa dlhšie obdobie nepoužívala alebo keď bola presunutá na veľkú vzdialenosť z miesta, kde naposledy získala údaje.

Výstrahy pre používanie

- **Nevystavujte pádom**: Výrobok môže zlyhať, ak je vystavený silným otrasom alebo vibráciám.
- **Udržiavajte v suchu**: Tento výrobok nie je vodeodolný; ak je ponorený vo vode alebo vystavený jej pôsobeniu, môže zlyhať.
- **Zabráňte náhlym zmenám teploty**: Náhle zmeny teploty, vyskytujúce sa napríklad pri vchádzaní alebo vychádzaní z vykurovaných budov počas chladného dňa, môžu spôsobiť kondenzáciu vo vnútri zariadenia. Aby ste zabránili kondenzácii, umiestnite zariadenie do prepravného puzdra alebo plastového vrecka pred vystavením náhlej zmene teploty.
- **Nevystavujte silným magnetickým poliam**: Nepoužívajte a neskladujte tento prístroj v blízkosti zariadení produkujúcich silné elektromagnetické žiarenie alebo magnetické polia. Silné statické náboje alebo magnetické polia, produkované zariadeniami ako rádiové vysielače, môžu vplývať na vnútorné obvody.
- **Poznámka o elektronických zariadeniach**: V extrémne jedinečných prípadoch môže silný externý statický náboj znefunkčniť zariadenie. Vypnite fotoaparát, snímte jednotku GP-N100 a opätovne ju upevnite. V prípade opakovaného zlyhania kontaktujte svojho predajcu alebo autorizovaný servis spoločnosti Nikon.
- **Obmedzenia pri používaní**: Niektoré krajiny môžu obmedziť dovoz alebo používanie tohto zariadenia. Používajte len v súlade s miestnymi predpismi.

Technické údaje

Podporované fotoaparáty	Fotoaparáty s vymeniteľnými objektívmi s multifunkčným portom pre príslušenstvo
Čas získania údajov*	**Studený štart**: Približne 40 s **Teplý štart**: Približne 3 s
Rýchlosť aktualizácie	Raz za sekundu
Formát údajov	NMEA (Národná asociácia námornej elektroniky) 0183 verzia 3.1
Súradnicový systém	WGS84
Presnosť GPS*	**Vodorovne**: 10 m RMS
Rozhrania	USB
Pracovná teplota	0 °C – 40 °C
Rozmery (š × v × h)	Približne 42,0 × 26,8 × 30,5 mm
Hmotnosť	Približne 21 g
Ostatné možnosti†	Podporuje Asistované GPS (A-GPS alebo aGPS)

* Na voľnom priestranstve (bez žiadnych prekážok v blízkosti)
† Pre viac informácií o Asistovanom GPS pozri *Návod na použitie* fotoaparátu.
Špecifikácie môžu byť zmenené bez predchádzajúceho upozornenia. Nikon nezodpovedá za škody, ktoré môžu vyplývať z prípadných chýb, ktoré táto príručka môže obsahovať.

Eesti

Täname Teid, et ostsite GP-N100 GPS-seadme, kaamera tarviku, mis salvestab koos Teie fotodega laiuskraadi, pikkuskraadi, kõrguse ja koordineeritud maailmaaja (UTC). See toetab assisteeritud GPS-i (A-GPS või aGPS), mis kasutab GPS-andmete kiiremaks omandamiseks täiendavat teavet. Enne toote kasutamist lugege palun hoolikalt mõlemat juhendit ja kaamera *Täielikku kasutusjuhendit* (CD-l).

Teade Euroopa klientidele
See sümbol näitab, et antud toodet tuleb eraldi koguda.
Järgnev kehtib üksnes Euroopa maade kasutajatele:
- Antud toodet tuleb utiliseerida selleks ettenähtud kogumispunktides. Ärge heitke majapidamisprügi hulka.
- Edasise informatsiooni saamiseks võtke ühendust müüja või vastava kohaliku ametkonnaga, kes vastutab prügimajanduse eest.

Teie enese turvalisuse tagamiseks

Et vältida Teie Nikoni seadme, Teie enda või teiste vigastamist, lugege enne antud seadme kasutamist tervenisti alljärgnevaid ohutusabinõusid. Hoidke need ohutusjuhised alles, et kõik seadme kasutajad saaksid neid lugeda.

- **Ärge võtke seadet ise lahti**: seadme sisemiste osade katsumisel võivad tekkida vigastused. Tõrke tekkimisel peaks aparaati parandama vaid kvalifitseeritud tehnik. Kui aparaat murdub kukkumise või muu õnnetuse tagajärjel lahti, ühendage seade lahti ja viige see Nikoni ametlikku teeninduskeskusesse ülevaatusele.
- **Hoidke kuivana**: ärge pange seadet vette, tehke märjaks ega käsitsege märgade kätega. Antud ettevaatusabinõu eiramine võib lõppeda tulekahju või elektrišokiga.
- **Ärge kasutage tuleohtlike gaaside juuresolekul**: ärge kasutage elektroonilisi seadmeid tuleohtlike gaaside juuresolekul, kuna see võib lõppeda plahvatuse või tulekahjuga.
- **Hoidke laste eest**: antud ettevaatusabinõu eiramine võib lõppeda vigastusega.
- **Enne seadme kasutamist lennukis või meditsiiniasutuses küsige selleks luba**: see seade eraldab raadiosagedusel kiirgust, mis võib segada navigeerimis- või meditsiinilist varustust.
- **Ärge hoidke kuumuses**: ärge jätke seadet kõrgete temperatuuride kätte nagu näiteks suletud sõidukisse kuumal päeval. Antud ettevaatusabinõu eiramine võib lõppeda korpuse või siselülituse kahjustusega, põhjustades tulekahju.

GP-N100 sisse- ja väljalülitamine

GP-N100-l puudub sisse/välja lülitamise lüliti: toide tuleb kaamerast. Isegi pärast kaamera välja lülitamist jätkab GP-N100 GPS-andmete vastu võtmist umbes kolme tunni jooksul. Selle saab välja lülitada ühendades selle kaamera küljest lahti.

Kinnitamine ja eemaldamine

■ GP-N100 ühendamine

1. Lülitage kaamera välja ning eemaldage lisatarvikute pordi kate.
2. Eemaldage GP-N100-lt kinnitusjala kate (joonis 1).
3. Sisestage kinnitusjalg lisatarvikute porti (joonis 2), libistades seda sisse, kuni see kohale klõpsab ning luku vabastus nihkub alla, et lukustada GP-N100 kaamera külge.

■ GP-N100 eemaldamine

1. Lülitage kaamera välja.
2. Hoides luku vabastajat avatud asendis, eemaldage GP-N100 kaamera lisatarvikute pordist (joonis 3). ***Ärge kasutage jõudu.*** Kui GP-N100 ei ole kasutuses, asetage kinnitusjala kate tagasi.

GP-N100 märkused

GP-N100 ei varusta kompassnurgaga. Asukoha geograafilised ja atmosfääritingimused võivad takistada või aeglustada GPS-andmete omandamist. GP-N100 võib olla võimetu vastu võtma GPS-andmeid siseruumides, maa all või suurte ehitiste, puude või teiste objektide läheduses, mis blokeerivad või peegeldavad satelliitsignaale. GPS-satelliitide asukohad muutuvad aja jooksul, takistades või edasi lükates GPS-andmetega varustamist päeva kindlatel tundidel. Mobiiltelefonide või teiste seadmete juuresolek, mis edastavad GPS-satelliitidega lähedasi sagedusi, võib samuti segada GPS-andmete hankimist.

Pange tähele, et esmakordsel kasutamisel, pärast pikka aega mitte kasutamist või kui see on viidud GPS-andmete viimasest omandamise kohast väga kaugele, võib kuluda mitu minutit enne, kui GP-N100 signaali leiab.

Ettevaatusabinõud kasutamiseks

- **Ärge pillake maha**: tootel võib esineda alatalitlust, kui seda tugevasti põrutada või raputada.
- **Hoidke kuivana**: käesolev toode pole veekindel ja sellel võib esineda talitlushäireid, kui see vette panna või märjaks teha.
- **Vältige äkilisi temperatuurimuutusi**: temperatuuri äkilised muutused nagu sisenemine külmal päeval köetud ruumi või sealt lahkumine, võivad põhjustada seadmesisest kondenseerumist. Et kondenseerumist ära hoida, asetage seade enne temperatuurimuutusi kandekotti või kilekotti.
- **Hoidke eemal tugevatest magnetväljadest**: ärge kasutage ega hoidke seadet aparaatide lähedal, mis tekitavad tugevat elektromagnetkiirgust või magnetvälju. Tugevad staatilised laengud või magnetväljad, mida tekitavad sellised aparaadid nagu raadiosaatjad, võivad mõjutada toote siselülitusi.
- **Märkus elektroonikaseadmete kohta**: väga harvadel juhtudel võib tugev väline staatiline laeng põhjustada seadme töö katkemist. Lülitage kaamera välja ning eemaldage ja ühendage GP-N100 uuesti. Jätkuvate talitlushäirete korral võtke ühendust oma jaemüüjaga või Nikoni ametliku esindajaga.
- **Kasutamispiirangud**: osad riigid võivad piirata antud seadme sissevedu ja kasutamist. Kasutage ainult vastavalt kohalikele määrustele.

Tehnilised andmed

Toetatavad kaamerad	Vahetatava objektiiviga kaamerad koos lisatarvikute pordiga
Hankimise aeg*	**Külm käivitus**: Ligikaudu 40 s **Kuum käivitus**: Ligikaudu 3 s
Uuendamise kiirus	Kord sekundi jooksul
Andmevorming	NMEA (Mereelektroonika Liit) 0183 versioon 3.1
Geodeesia	WGS84
GPS täpsus*	**Horisontaalne**: 10 m RMS
Liidesed	USB
Töötemperatuur	0 °C – 40 °C
Mõõtmed (L × K × S)	Ligikaudu 42,0 × 26,8 × 30,5 mm
Kaal	Ligikaudu 21 g
Muud valikud†	Toetab assisteeritud GPS-i (A-GPS või aGPS)

* Lahtise taeva all (ilma lähedal asuvate takistusteta)
† Täpsemalt assisteeritud GPS-i kohta vaadake *Täielikust kasutusjuhendist*.
Detailid võivad muutuda ilma ette teatamata. Nikon ei vastuta kahjude eest, mis võivad tekkida käesolevas kasutusjuhendis esineda võivate vigade tõttu.

Lietuvių

Dėkojame, kad įsigijote GP-N100 GPS įrenginį – fotoaparato priedą, kuris kartu su nuotraukomis įrašo platumos, ilgumos, aukščio ir suderintojo pasaulinio laiko (UTC) duomenis. Prietaisas suderinamas su pagalbiniu GPS (A-GPS arba aGPS), kuris naudoja papildomą informaciją greitesniam GPS duomenų gavimui. Prieš naudodamiesi šiuo produktu, atidžiai perskaitykite šias instrukcijas ir fotoaparato *Išsamų naudojimo vadovą* (kompaktiniame diske).

Pranešimas klientams Europoje
Šis simbolis nurodo, kad gaminys turi būti surenkamas atskirai.
Tai taikoma tik vartotojams Europos šalyse:
- Šis gaminys sukurtas atskirai surinkti tinkamame surinkimo punkte. Nemeskite su buitinėmis atliekomis.
- Daugiau informacijos galite gauti iš pardavėjo ar vietinių kompetentingų specialistų, atsakingų už atliekų tvarkymą.

Jūsų saugumui

Prieš naudodamiesi šia įranga, perskaitykite visą informaciją apie atsargumo priemones, kad nesugadintumėte „Nikon" gaminio ir nesusižeistumėte patys ar nesužeistumėte kitų. Šias saugos instrukcijas laikykite ten, kur jos būtų prieinamos visiems šiuo gaminiu besinaudojantiems.

- **Neardykite**: palietę šio gaminio viduje esančias dalis galite susižeisti. Jei įrenginys netinkamai veikia, jį leidžiama remontuoti tik kvalifikuotam technikui. Jei gaminiui nukritus arba įvykus kitokiam nelaimingam atsitikimui jis atsidaro, įrenginį atjunkite ir nugabenkite į bendrovės „Nikon" įgaliotą techninės priežiūros centrą patikrinti.
- **Saugokite nuo drėgmės**: įrenginio nenardinkite, neleiskite, kad jį veiktų vanduo, nelieskite jo drėgnomis rankomis. Šių nurodymų nepaisymas gali sukelti gaisrą arba elektros šoką.
- **Nenaudokite aplinkoje, kurioje yra degių dujų**: elektroninės įrangos nenaudokite aplinkoje, kur yra degių dujų – gali įvykti sprogimas arba kilti gaisras.
- **Laikykite vaikams nepasiekiamoje vietoje**: jei nepaisysite šių nurodymų, galimi sužeidimai.
- **Prieš naudodamiesi šiuo įrenginiu lėktuve arba medicinos paskirties patalpose, gaukite leidimą**: šis įrenginys skleidžia radijo dažnių spinduliavimą, kuris gali trikdyti navigacinės arba medicininės įrangos veikimą.
- **Pasirūpinkite, kad įrenginio neveiktų aukšta temperatūra**: prietaiso nepalikite tokiose vietose, kur jį galėtų veikti aukšta temperatūra (pavyzdžiui, karštą dieną uždarame automobilyje). Jei nepaisysite šio nurodymo, gali būti pažeistas korpusas arba vidinė grandinė ir todėl gali kilti gaisras.

GP-N100 įrenginio įjungimas ir išjungimas

GP-N100 įrenginys neturi įjungimo ir išjungimo jungtuko: energija jam tiekiama iš fotoaparato. Net kai fotoaparatas išjungtas, GP-N100 gauna GPS duomenis dar maždaug tris valandas. Prietaisą galima išjungti atjungus nuo fotoaparato.

Tvirtinimas ir nuėmimas

■ GP-N100 tvirtinimas

1. Išjunkite fotoaparatą ir nuimkite įvairių priedų jungties dangtelį.
2. Nuimkite tvirtinimo kojelės dangtelį nuo GP-N100 (1-as pav.).
3. Įkiškite tvirtinimo kojelę į įvairių priedų jungtį (2-as pav.), pastumdami, kol užsifiksuos, tuo tarpu fiksatoriaus atleidimo jungiklis nusileis bei prirakins GP-N100 prie fotoaparato.

■ GP-N100 nuėmimas

1. Išjunkite fotoaparatą.
2. Laikydami fiksatoriaus atleidimo jungiklį atrakintoje padėtyje, atjunkite GP-N100 nuo fotoaparato įvairių priedų jungties (3-as pav.). ***Nenaudokite jėgos.*** Uždėkite tvirtinimo kojelės dangtelį, kai nenaudojate GP-N100.

Pastabos apie GP-N100 įrenginį

GP-N100 įrenginys neveikia kaip kompasas. Vietos geografinės ir atmosferos sąlygos gali trukdyti gauti GPS duomenis arba jie gali būti gaunami su delsa. GP-N100 įrenginys, esantis patalpų viduje, po žeme arba arti didelių pastatų, medžių ar kitų objektų, kurie gali blokuoti arba atspindėti palydovų signalus, gali negauti GPS duomenų. GPS palydovų padėtis nepaliaujamai kinta, todėl tam tikromis valandomis GPS duomenys gali būti negaunami arba gaunami su delsa. Be to, GPS duomenų priėmimą gali trikdyti mobilieji telefonai ir kiti įrenginiai, kurių siuntimo dažniai yra panašūs į GPS palydovų dažnius.

Atkreipkite dėmesį, kad naudojant įrenginį GP-N100 pirmą kartą, ilgą laiką jo nenaudojus arba nutolus dideliu atstumu nuo vietos, kurioje paskutinį kartą buvo priimti GPS duomenys, įrenginiui gali prireikti kelių minučių signalo pagavimui.

Naudojimo atsargumo priemonės

- **Nenumeskite**: jei prietaisas bus stipriai sutrenktas arba patirs stiprią vibraciją, gali sutrikti jo veikimas.
- **Saugokite nuo drėgmės**: šis gaminys nėra atsparus vandeniui, todėl, jį įmerkus į vandenį arba sušlapinus, gali sutrikti jo veikimas.
- **Saugokite nuo staigių temperatūros pokyčių**: dėl staigių temperatūros pokyčių, pavyzdžiui, šaltu metų laiku įėjus į šiltą patalpą arba iš jos išėjus, įrenginio viduje gali susidaryti kondensacija. Tam, kad nesusidarytų kondensacija, prieš įvykstant staigiam temperatūros pokyčiui, įrenginį įdėkite į nešiojimo krepšį arba plastikinį maišelį.
- **Laikykite atokiai nuo stiprių magnetinių laukų**: įrenginio nenaudokite ir nelaikykite arti įrangos, skleidžiančios stiprų elektromagnetinį spinduliavimą arba magnetinius laukus. Stiprūs statiniai krūviai arba magnetiniai laukai, kuriuos skleidžia įrangą, pavyzdžiui, radijo siųstuvai, gali padaryti neigiamos įtakos šio gaminio vidinei grandinei.
- **Pastaba apie elektroninius prietaisus**: ypač retais atvejais dėl stiprios išorinės statinės iškrovos prietaisas gali nustoti veikti. Išjunkite fotoaparatą ir nuimkite bei iš naujo pritvirtinkite GP-N100. Jei prietaisas ir toliau neveikia, kreipkitės į „Nikon" įgaliotąjį techninės priežiūros atstovą.
- **Naudojimo apribojimai**: tam tikros šalys gali apriboti šio prietaiso įvežimą arba naudojimą. Naudokite tik laikydamiesi vietinių įstatymų.

Specifikacijos

Suderinami fotoaparatai	Fotoaparatai su keičiamais objektyvais, su įvairių priedų jungtimi
Gavimo trukmė*	**Vos įjungus**: apytikriai 40 s **Įrenginiui kurį laiką veikus**: apytikriai 3 s
Atnaujinimo dažnumas	Vieną kartą per sekundę
Duomenų formatas	NMEA („National Marine Electronics Association" (Nacionalinė jūrinės elektronikos asociacija)) 0183 versija 3.1
Geodezinis prietaisas	WGS84
GPS tikslumas*	**Horizontaliai**: 10 m RMS
Sąsajos	USB
Eksploatavimo temperatūra	0 °C – 40 °C
Matmenys (plotis × aukštis × ilgis)	Apytikriai 42,0 × 26,8 × 30,5 mm
Svoris	Apytikriai 21 g
Kitos parinktys†	Suderinamas su pagalbiniu GPS (A-GPS arba aGPS) įrenginiu

* Po atviru dangumi (šalia nesant jokiems trukdymams)
† Daugiau informacijos apie pagalbinį GPS rasite fotoaparato *Išsamiame naudojimo vadove*.
Specifikacijos gali būti pakeistos be išankstinio pranešimo. „Nikon" nebus laikomas atsakingu už patirtą žalą, kurios priežastimi gali tapti šioje instrukcijoje galinčios būti klaidos.

Română

Vă mulţumim pentru că aţi cumpărat unitatea GPS GP-N100, un accesoriu pentru aparatul foto care înregistrează latitudinea, longitudinea, altitudinea şi Ora Universală Coordonată (UTC) pe fotografiile dumneavoastră. Acesta acceptă GPS asistat (Assisted GPS) (A-GPS sau aGPS) care utilizează informaţii suplimentare pentru obţinerea mai rapidă a datelor GPS. Înainte de utilizarea acestui produs, vă rugăm să citiţi cu atenţie atât aceste instrucţiuni cât şi *Manualul de referinţă* al aparatului foto (de pe CD).

Notă pentru utilizatorii din Europa
Acest simbol indică faptul că acest produs trebuie colectat separat.
Următoarele vizează doar utilizatori din ţările europene:
- Acest produs este proiectat pentru colectarea separată la un centru adecvat de colectare. Nu aruncaţi la un loc cu deşeurile menajere.
- Pentru mai multe informaţii, contactaţi distribuitorul sau autorităţile locale responsabile cu gestionarea deşeurilor.

Pentru siguranţa dumneavoastră

Pentru a preveni deteriorarea produsului Nikon sau rănirea dumneavoastră sau a altora, citiţi integral următoarele precauţii de siguranţă înainte de a utiliza acest echipament. Păstraţi aceste instrucţiuni de siguranţă într-un loc în care să le poată citi toţi cei care folosesc produsul.

- **A nu se demonta**: Atingerea părţilor interne ale produsului se poate solda cu rănire. În caz de funcţionare defectuoasă, produsul trebuie să fie reparat numai de un tehnician calificat. În cazul în care produsul se deschide ca urmare a unei căderi sau a unui alt accident, deconectaţi dispozitivul şi duceţi-l la un service autorizat Nikon pentru verificare.
- **A se menţine uscat**: Nu scufundaţi produsul, nu îl expuneţi la apă şi nu îl manevraţi cu mâinile ude. Nerespectarea acestei precauţii se poate solda cu incendiu sau electrocutare.
- **A nu se folosi în prezenţa gazelor inflamabile**: Nu folosiţi echipamentul electronic în prezenţa gazelor inflamabile deoarece acest lucru se poate solda cu explozie sau incendiu.
- **A nu se lăsa la îndemâna copiilor**: Nerespectarea acestei precauţii se poate solda cu rănire.
- **Solicitaţi permisiunea înainte de utilizarea dispozitivului într-un avion sau într-un centru medical**: Acest dispozitiv emite radiaţii de radiofrecvenţă care pot interfera cu echipamentul de navigaţie sau cu cel medical.
- **A nu se expune la temperaturi ridicate**: Nu lăsaţi dispozitivul în zone expuse la temperaturi extrem de ridicate, cum ar fi un vehicul închis într-o zi călduroasă. Nerespectarea acestei precauţii se poate solda cu deteriorarea carcasei sau a circuitelor interne, provocând incendii.

Pornirea şi oprirea GP-N100

GP-N100 nu este dotat cu un comutator pornit/oprit: alimentarea este furnizată de aparatul foto. Chiar şi după oprirea aparatului foto, GP-N100 continuă să recepţioneze date GPS timp de aproximativ trei ore. Acesta poate fi oprit prin deconectarea sa de la aparatul foto.

Ataşare şi îndepărtare

■ Ataşarea GP-N100

1. Opriţi aparatul foto şi scoateţi capacul portului multifuncţional pentru accesorii.
2. Îndepărtaţi capacul piciorului monturii de pe GP-N100 (Figura 1).
3. Introduceţi piciorul monturii în portul multifuncţional pentru accesorii (Figura 2), împingându-l până se fixează pe poziţie iar dispozitivul de blocare glisează pentru a fixa GP-N100 de aparatul foto.

■ Scoaterea GP-N100

1. Opriţi aparatul foto.
2. Menţinând dispozitivul de blocare în poziţia deblocat, îndepărtaţi GP-N100 de pe portul multifuncţional pentru accesorii al aparatului foto (Figura 3). ***Nu utilizaţi forţa.*** Puneţi la loc capacul piciorului monturii când GP-N100 nu este utilizat.

Note privind GP-N100

GP-N100 nu furnizează orientarea cu compas. Condiţiile locale geografice şi atmosferice pot împiedica sau întârzia achiziţionarea datelor GPS. Este posibil ca GP-N100 să nu poată recepţiona datele GPS în interior, sub nivelul solului sau în vecinătatea structurilor mari, a copacilor sau a altor obiecte care pot bloca sau reflecta semnalele de la satelit. Poziţiile sateliţilor GPS se schimbă în permanenţă, împiedicând sau întârziind achiziţionarea datelor GPS la anumite ore ale zilei. Prezenţa telefoanelor celulare sau a altor dispozitive care transmit pe frecvenţe apropiate de cele ale sateliţilor GPS poate interfera, de asemenea, cu achiziţionarea datelor GPS.

Reţineţi că pot fi necesare câteva minute pentru ca GP-N100 să prezinte semnal atunci când este folosit pentru prima dată, după o perioadă îndelungată de nefolosire sau după ce a fost deplasat pe o distanţă mare de la locul în care au fost recepţionate ultimele date GPS.

Precauţii de utilizare

- **A nu fi scăpat**: Produsul se poate defecta dacă este supus unor şocuri puternice sau vibraţii.
- **A se menţine uscat**: Acest produs nu este protejat contra apei şi se poate defecta dacă este scufundat în apă sau expus la apă.
- **Evitaţi variaţiile bruşte de temperatură**: Schimbările bruşte de temperatură precum cele care apar la intrarea sau ieşirea dintr-o clădire încălzită într-o zi friguroasă pot cauza condens în interiorul dispozitivului. Pentru a-l proteja împotriva condensului, aşezaţi dispozitivul într-o geantă de transport sau o pungă de plastic înainte de a-l expune la schimbări bruşte de temperatură.
- **A se păstra la distanţă de câmpurile magnetice puternice**: Nu folosiţi sau depozitaţi acest dispozitiv în apropierea echipamentelor care generează radiaţii electromagnetice puternice sau câmpuri magnetice. Sarcinile electrostatice puternice sau câmpurile magnetice produse de echipamente precum emiţătoarele radio pot afecta circuitele interne ale produsului.
- **Notă privind dispozitivele electronice**: În cazuri foarte rare, o sarcină statică externă puternică poate determina oprirea din funcţionare a dispozitivului. Opriţi aparatul foto şi scoateţi, apoi reataşaţi GP-N100. În cazul în care defecţiunea persistă, contactaţi vânzătorul sau reprezentantul de service autorizat Nikon.
- **Restricţii privind utilizarea**: Unele ţări pot limita importul sau folosirea acestui dispozitiv. A se utiliza doar în conformitate cu reglementările locale.

Specificaţii

Aparate foto acceptate	Aparate foto cu obiectiv interschimbabil cu porturi multifuncţionale pentru accesorii
Timp achiziţie*	**Pornire la rece**: Aprox. 40 s **Pornire la cald**: Aprox. 3 s
Rata de actualizare	O dată pe secundă
Format date	NMEA (National Marine Electronics Association) 0183 versiunea 3.1
Geodezie	WGS84
Precizie GPS*	**Orizontală**: 10 m RMS
Interfeţe	USB
Temperatura de operare	0 °C – 40 °C
Dimensiuni (Lăţime × Înălţime × Adâncime)	Aprox. 42,0 × 26,8 × 30,5 mm
Greutate	Aprox. 21 g
Alte opţiuni†	Acceptă GPS asistat (Assisted GPS) (A-GPS sau aGPS)

* Sub cerul liber (fără obstacole în jur)
† Consultaţi *Manualul de referinţă* al aparatului foto pentru mai multe informaţii cu privire la GPS asistat (Assisted GPS).
Specificaţiile se pot modifica fără notificare prealabilă. Nikon nu îşi asumă răspunderea pentru daune care pot rezulta din orice erori pe care le poate conţine acest manual.

Polski

Dziękujemy za zakup modułu GPS GP-N100 urządzenia dodatkowego do aparatu, które zapisuje szerokość geograficzną, długość geograficzną, wysokość nad poziomem morza oraz czas uniwersalny UTC wraz ze zdjęciami. Moduł obsługuje wspomaganie GPS (ang. Assisted GPS, A-GPS lub aGPS), wykorzystujące dodatkowe informacje do szybszego uzyskiwania danych GPS. Przed rozpoczęciem korzystania z tego produktu proszę uważnie przeczytać tą instrukcję oraz *Dokumentację aparatu* (na płycie CD).

Uwaga dla klientów w Europie
Ten symbol wskazuje, że dany produkt powinien być wyrzucany do śmieci osobno.
Poniższe informacje dotyczą tylko użytkowników w krajach europejskich:
- Ten produkt należy wyrzucać do śmieci osobno w odpowiednich punktach zbiórki odpadów. Nie należy go wyrzucać z odpadami z gospodarstw domowych.
- Więcej informacji można uzyskać u sprzedawcy lub w wydziale miejscowych władz zajmującym się utylizacją odpadów.

Dla własnego bezpieczeństwa

Aby zapobiec uszkodzeniu tego urządzenia Nikon lub zranienia siebie lub innych, przeczytaj w całości poniższe środki ostrożności przed rozpoczęciem użytkowania urządzenia. Przechowuj poniższe instrukcje bezpieczeństwa w miejscu, gdzie wszyscy użytkownicy produktu będą mogli je przeczytać.

- **Nie rozmontowywać**: Dotykanie wewnętrznych części urządzenia może powodować obrażenia. W przypadku wadliwego działania, urządzenie powinno być naprawione jedynie przez wykwalifikowanego technika. Jeśli urządzenie otworzy się w skutek upadku bądź innego wypadku, odłącz je i zanieś do autoryzowanego serwisu Nikon w celu kontroli.
- **Chronić przed wodą**: Nie zamaczać i nie wystawiać na działanie wody ani nie obsługiwać mokrymi rękoma. Nieprzestrzeganie tego zalecenia może spowodować porażenie prądem.
- **Nie używać w otoczeniu łatwopalnego gazu**: Nie używać sprzętu elektronicznego w otoczeniu łatwopalnego gazu, może to spowodować eksplozję lub pożar.
- **Trzymać z dala od dzieci**: Nieprzestrzeganie tego zalecenia może spowodować obrażenia ciała.
- **Zwracać się o zgodę przed użyciem urządzenia w samolocie lub obiekcie medycznym**: Urządzenie to emituje promieniowanie radiowe, które może zakłócać pracę urządzeń nawigacyjnych i medycznych.
- **Nie poddawać działaniu wysokich temperatur**: Nie pozostawiaj urządzenia w miejscach wystawionych na działanie skrajnie wysokich temperatur, jak zamknięty pojazd w upalny dzień. Nieprzestrzeganie powyższego środka ostrożności może spowodować uszkodzenie obudowy lub wewnętrznych obwodów elektrycznych, powodując pożar.

Włączanie i wyłączanie modułu GP-N100

Moduł GP-N100 nie jest wyposażony we włącznik i jest zasilany z aparatu. Nawet po wyłączeniu aparatu, moduł GP-N100 dalej odbiera dane GPS przez około trzy godziny. Odbiornik można wyłączyć poprzez odłączenie od aparatu.

Podłączanie i odłączanie

■ Podłączanie GP-N100

1. Wyłącz aparat i zdejmij osłonę wielofunkcyjnego mocowania akcesoriów.
2. Zdejmij pokrywkę stopki mocowania z modułu GP-N100 (Rysunek 1).
3. Włóż stopkę mocowania w wielofunkcyjne mocowanie akcesoriów (Rysunek 2), wsuwając ją do momentu zatrzaśnięcia w poprawnym położeniu i przesunięcia zatrzasku zwalniającego w dół, aby przymocować moduł GP-N100 do aparatu i zablokować go zatrzaskiem.

■ Odłączanie GP-N100

1. Wyłącz aparat.
2. Trzymając przycisk zwalniania blokady w położeniu odblokowanym, zdejmij moduł GP-N100 z wielofunkcyjnego mocowania akcesoriów aparatu (Rysunek 3). ***Nie używaj siły.*** Zakładaj pokrywkę stopki mocowania, kiedy moduł GP-N100 nie jest w użyciu.

Uwagi na temat GP-N100

GP-N100 nie podaje namiaru kompasowego. Lokalne warunki geograficzne i atmosferyczne mogą uniemożliwiać lub opóźniać odbieranie danych GPS. GP-N100 może nie być w stanie odbierać danych GPS wewnątrz budynków, pod ziemią lub w pobliżu dużych konstrukcji, drzew lub innych obiektów, które blokują lub odbijają sygnały z satelitów. Położenie satelitów GPS ciągle ulega zmianie, co uniemożliwia lub opóźnia pobieranie danych GPS w pewnych porach dnia. Obecność telefonów komórkowych lub innych urządzeń, które nadają sygnały na częstotliwościach zbliżonych do używanych przez satelity GPS także może zakłócać pobieranie danych GPS.

Zwróć uwagę, że pozyskanie sygnału przez GP-N100 może trwać kilka minut przy pierwszym użyciu, po długim okresie nieużywania, lub po przemieszczeniu na dużą odległość od miejsca ostatniego odbioru danych GPS.

Środki ostrożności w trakcie użytkowania

- **Nie upuszczać**: Urządzenie może nie działać poprawnie, jeśli zostanie narażone na silny wstrząs lub drgania.
- **Chronić przed wodą**: Produkt ten nie jest wodoodporny, może nie działać poprawnie, jeśli zostanie zamoczony lub wystawiony na działanie wody.
- **Unikać nagłych zmian temperatur**: Nagłe zmiany temperatury, które zachodzą kiedy wchodzi się i wychodzi z ogrzewanego budynku w chłodne dni, mogą powodować skraplanie się pary w urządzeniu. Aby zapobiec parowaniu, umieść urządzenie w pudełku lub plastikowej torbie przed wystawieniem go na nagłą zmianę temperatury.
- **Trzymać z dala od silnych pól magnetycznych**: Nie używaj, ani nie przechowuj urządzenia w pobliżu sprzętu generującego silne promieniowanie elektromagnetyczne lub pole magnetyczne. Silne ładunki elektrostatyczne lub pola magnetyczne wytwarzane przez urządzenia, takie jak nadajniki radiowe mogą uszkodzić wewnętrzne obwody elektroniczne.
- **Uwaga dotycząca urządzeń elektronicznych**: W niezwykle rzadkich przypadkach silny ładunek elektrostatyczny może spowodować zatrzymanie pracy urządzenia. Wyłącz aparat, po czym odłącz i ponownie podłącz GP-N100. Jeśli urządzenie nadal nie działa prawidłowo, skontaktuj się ze sprzedawcą lub autoryzowanym serwisem firmy Nikon.
- **Ograniczenia dotyczące użytkowania**: Niektóre kraje mogą nakładać ograniczenia na importowanie lub użytkowanie tego urządzenia. Używaj go tylko zgodnie z lokalnymi przepisami.

Dane techniczne

Obsługiwane aparaty	Aparaty z wymiennymi obiektywami wyposażone w wielofukcyjne mocowanie akcesoriów
Czas pobierania danych*	**Zimny start**: Około 40 s **Gorący start**: Około 3 s
Częstość aktualizacji	Raz na sekundę
Format danych	NMEA (National Marine Electronics Association) 0183 wersja 3.1
Pomiary geodezyjne	WGS84
Dokładność GPS*	**W poziomie**: 10 m RMS
Interfejsy	USB
Temperatura pracy	0 °C – 40 °C
Wymiary (szer. × wys. × głęb.)	Około 42,0 × 26,8 × 30,5 mm
Ciężar	Około 21 g
Inne opcje†	Obsługuje wspomaganie GPS (Assisted GPS, A-GPS lub aGPS)

* W terenie otwartym (z dala od pobliskich przeszkód)
† Więcej informacji na temat wspomagania GPS zawiera *Dokumentacja aparatu*.
Dane techniczne podlegają zmianie bez uprzedzenia. Firma Nikon nie ponosi odpowiedzialności za szkody mogące wyniknąć z ewentualnych błędów i pomyłek zawartych w tej instrukcji.

Magyar

Köszönjük, hogy megvásárolta a GP-N100 GPS-egységet, egy olyan fényképezőgép-kiegészítőt, amely fényképeihez rögzíti a szélességi és hosszúsági fokot, a tengerszint feletti magasságot és az egyezményes világidőt (Coordinated Universal Time, UTC). Támogatja az Assisted GPS-t (A-GPS vagy aGPS), mely kiegészítő információkat használ a GPS adatokhoz történő gyorsabb hozzájutás érdekében. Használat előtt kérjük, figyelmesen olvassa el ezen útmutatókat és a fényképezőgép *Referencia útmutatóját* (a CD-n).

Figyelmeztetés Európában lévő vevőknek
Ez az ikon azt jelzi, hogy a terméket elkülönítve kell begyűjteni.
Az alábbi információ kizárólag az európai vásárlókra vonatkozik:
- Ezt a terméket külön, erre a célra kijelölt helyen gyűjtik be. Ne dobja ki a háztartási szeméttel együtt.
- Amennyiben bővebb információt szeretne kapni, lépjen kapcsolatba a viszonteladóval, vagy a hulladékkezelésért felelős helyi szervekkel.

Biztonsága érdekében

Hogy megelőzze Nikon termékének károsodását, saját, vagy mások sérülését, a készülék használata előtt teljes egészében olvassa el az alábbi biztonsági óvintézkedéseket. Tartsa ezt a biztonsági útmutatót olyan helyen, ahol a termék összes használója elolvashatja.

- **Ne szedje szét**: A termék belső részeinek érintése sérülést okozhat. Hibás működés esetén a termék javítását csak képzett szakember végezheti. Ha a termék zuhanás vagy más baleset következtében összetörne, csatlakoztassa le az eszközt és vigye egy Nikon által engedélyezett szervizközpontba.
- **Tartsa szárazon**: Ne merítse, vagy tegye ki víznek, vagy ne nyúljon hozzá nedves kézzel. Ezen óvintézkedés figyelmen kívül hagyása tüzet vagy áramütést okozhat.
- **Ne használja gyúlékony gáz jelenlétében**: Gyúlékony gáz jelenlétében ne használjon elektromos készüléket, mert ez robbanást vagy tüzet eredményezhet.
- **Gyermekektől távol tartandó**: Ezen óvintézkedés figyelmen kívül hagyása sérülést okozhat.
- **Az eszköz repülőn vagy egészségügyi létesítményben való használata előtt kérjen engedélyt**: Ez az eszköz rádiófrekvenciás sugárzást bocsát ki, amely zavarhatja a navigációs vagy orvosi műszereket.
- **Ne tegye ki magas hőmérsékletnek**: Ne hagyja az eszközt magas hőmérsékletnek kitett területen, például zárt autóban egy forró napon. Ezen óvintézkedés figyelmen kívül hagyása károsíthatja a burkolatot vagy a belső áramkört, mely tüzet okozhat.

A GP-N100 be- és kikapcsolása

A GP-N100-nak nincs be/ki kapcsolója: az áramot a fényképezőgép biztosítja. A GP-N100 még a fényképezőgép kikapcsolása után kb. három órával is fogad GPS adatokat. A fényképezőgépről történő leválasztással kapcsolhatja ki.

Csatlakoztatás és eltávolítás

■ A GP-N100 csatlakoztatása

1. Kapcsolja ki a fényképezőgépet, és távolítsa el a többfunkciós tartozék csatlakoztató fedelét.
2. Távolítsa el a vakutalp védőfedelét az GP-N100-ről (1. ábra).
3. Helyezze a vakutalpat a tartozék csatlakozóba (2. ábra), addig csúsztatva, míg a helyére kattan, a zár kioldója lecsúszik, és a GP-N100-at a fényképezőgéphez rögzíti.

■ A GP-N100 eltávolítása

1. Kapcsolja ki a fényképezőgépet.
2. A zárkioldót nyitott állásban hagyva, távolítsa el az GP-N100-t a fényképezőgép többfunkciós tartozékcsatlakozójából (3. ábra). ***Ne erőltesse.*** Helyezze vissza a vakutalp védőfedelét, amikor nem használja az GP-N100-t.

Megjegyzések a GP-N100-hez

A GP-N100 nem használható iránytűként. Helyi domborzati és légköri körülmények megakadályozhatják, vagy késleltethetik a GPS adatok észlelését. A GP-N100 képtelen lehet GPS adatok fogadására házon belül, föld alatt, vagy nagy szerkezetek, fák, vagy egyéb, a műholdjeleket blokkoló vagy visszasugárzó objektumok közelében. A GPS műholdak pozíciója folyamatosan változik, a nap bizonyos óráiban akadályozva vagy késleltetve a GPS adatok fogadását. Mobiltelefonok, vagy más, a GPS műholdak frekvenciájához közel sugárzó készülékek jelenléte szintén megzavarhatja a GPS adatok vételét.

Vegye figyelembe, hogy első használatkor, ha hosszú ideig nem használta, vagy ha távolabb került a helytől, ahol legutóbb GPS adatokat rögzített, előfordulhat, hogy a GP-N100-nak több percbe is telhet jelet fogadni.

Használati óvintézkedések

- **Ne ejtse le**: A termék erős ütés vagy rázkódás hatására meghibásodhat.
- **Tartsa szárazon**: A termék nem vízálló és meghibásodhat, ha vízbe meríti, vagy víznek teszi ki.
- **Kerülje a hirtelen hőmérséklet-változást**: Hirtelen hőmérséklet-változások, például ha hideg évszakban fűtött épületbe lép vagy onnan jön ki, párásodást okozhat a készülék belsejében. A párásodás elkerülése érdekében helyezze a készüléket tokba, vagy műanyag táskába, mielőtt hirtelen hőmérséklet-változásnak tenné ki.
- **Tartsa távol erős mágneses mezőktől**: Ne használja a készüléket olyan berendezések közelében, melyek erős elektromágneses sugárzást vagy mágneses mezőket hoznak létre. Erős elektrosztatikus töltés vagy például rádióadók által létrehozott mágneses mezők hatással lehetnek a termék belső áramköreire.
- **Megjegyzés elektromos eszközökhöz**: Kirívóan ritka esetekben előfordulhat, hogy erős külső statikus töltés a készülék működésének leállását okozza. Kapcsolja ki a fényképezőgépet, és távolítsa el, majd csatlakoztassa újra a GP-N100-at. Huzamosabb ideig tartó meghibásodás esetén, vegye fel a kapcsolatot kiskereskedőjével, vagy a Nikon által engedélyezett képviselővel.
- **Használati korlátozások**: Bizonyos országok korlátozhatják ezen eszköz behozatalát vagy használatát. Csak a helyi szabályzatnak megfelelően használja.

Műszaki adatok

Támogatott fényképezőgépek	Cserélhető objektívű fényképezőgép többfunkciós tartozékcsatlakoztatóval
Vételi idő*	**Hidegindítás**: Kb. 40 mp **Meleg indítás**: Kb. 3 mp
Frissítési arány	Másodpercenként egyszer
Adatformátum	NMEA (National Marine Electronics Association) 0183 3.1 verzió
Geodézia	WGS84
GPS pontosság*	**Vízszintes**: 10 m RMS
Csatlakozók	USB
Működtetési hőmérséklet	0 °C – 40 °C
Méret (Sz × Ma × Mé)	Kb. 42,0 × 26,8 × 30,5 mm
Súly	Kb. 21 g
Egyéb opciók†	Támogatja az Assisted GPS-t (A-GPS vagy aGPS)-t

* Szabad ég alatt (nincs a közelben akadály)
† A Támogatott GPS-re vonatkozó további információkért lásd a fényképezőgép *Referencia útmutatóját*.
A részletezések előzetes értesítés nélkül megváltozhatnak. A Nikon nem vállal felelősséget a jelen útmutató által tartalmazott hibákból eredő károkért.

Slovenščina

Zahvaljujemo se vam za nakup GPS-enote GP-N100, ki je dodatek fotoaparatom in v podatke o fotografiji zabeleži zemljepisno dolžino, zemljepisno širino in nadmorsko višino kraja, kjer se nahajate ter univerzalni koordinirani čas (UTC). Podpira Podprti GPS (Assisted GPS – A-GPS ali aGPS), ki uporablja dodatne informacije za hitrejše pridobivanje podatkov GPS. Preden uporabite izdelek, pozorno preberite ta navodila in *Referenčni priročnik* fotoaparata (na CD-ju).

Obvestilo za stranke v Evropi
Simbol označuje, da je treba izdelek odstraniti ločeno.
Spodnje zahteve veljajo le za evropske uporabnike:
- Izdelek je določen za ločeno zbiranje in odstranjevanje na ustreznem zbiralšču. Ne odvrzite ga skupaj z gospodinjskimi odpadki.
- Več informacij dobite pri prodajalcu ali lokalnih oblasteh, zadolženih za ravnanje z odpadki.

Za vašo varnost

Za preprečevanje škode na vašem izdelku Nikon ali poškodb na vas ali drugih si pred uporabo te opreme v celoti preberite naslednje varnostne ukrepe. Te varnostne ukrepe imejte shranjene tako, da jih lahko preberejo vsi, ki bodo uporabljali ta izdelek.

- **Ne razstavljajte**: Dotikanje notranjih delov izdelka lahko privede do poškodb. V primeru okvare naj izdelek popravlja samo pooblaščena in usposobljena oseba. Če se izdelek odpre zaradi padca ali druge nesreče, ga izklopite in odnesite na pregled v pooblaščen servisni center Nikon.
- **Hranite na suhem**: Ne potapljate ali izpostavljajte izdelka vodi, niti ga ne upravljajte z mokrimi rokami. Neupoštevanje tega ukrepa lahko privede do požara ali električnega udara.
- **Ne uporabljajte v prisotnosti vnetljivih plinov**: Ne uporabljajte elektronske opreme v prisotnosti vnetljivih plinov, saj to lahko privede do eksplozije ali požara.
- **Hranite izven dosega otrok**: Neupoštevanje tega ukrepa lahko privede do poškodb.
- **Vprašajte za dovoljenje, preden uporabite napravo na letalu ali v medicinski ustanovi**: Ta naprava oddaja radio-frekvenčno sevanje, ki lahko povzroča motnje v delovanju navigacijske ali medicinske opreme.
- **Ne izpostavljajte visokim temperaturam**: Ne puščajte naprave na mestih, ki so izpostavljena visokim temperaturam, kot je npr. zaprt avtomobil na vroč dan. Neupoštevanje tega ukrepa lahko privede do škode na ohišju ali notranjem vezju, kar lahko povzroči požar.

Vklop in izklop enote GP-N100

GP-N100 nima stikala za vklop/izklop: napaja se iz fotoaparata. Tudi ko fotoaparat izklopite, GP-N100 še naprej približno tri ure sprejema podatke GPS. Izklopite ga lahko tako, da ga odklopite s fotoaparata.

Nameščanje in odstranjevanje

■ Nameščanje GP-N100

1. Izklopite fotoaparat in odstranite pokrov večnamenskega priključka za dodatno opremo.
2. Odstranite pokrov nožice za namestitev z GP-N100 (Slika 1).
3. Vstavite nožico za namestitev v večnamenski priključek za dodatno opremo (Slika 2) in jo potiskajte, da se zaskoči na mesto in zatič zdrsne navzdol ter zaklene GP-N100 na fotoaparat.

■ Odstranjevanje GP-N100

1. Izklopite fotoaparat.
2. Držite sprostitev zatiča v odklenjenem položaju in odstranite GP-N100 z večnamenskega priključka za dodatno opremo (Slika 3). ***Tega ne delajte na silo.*** Ko GP-N100 ne uporabljate, znova namestite pokrov nožice za namestitev.

Opombe glede GP-N100

GP-N100 ne navaja smeri kompasa. Lokalni geografski in atmosferski pogoji lahko preprečijo ali zakasnijo pridobivanje podatkov GPS. GP-N100 morda ne bo sprejemal podatkov GPS znotraj zgradb, pod zemljo ali v bližini velikih zgradb, dreves ali ostalih objektov, ki blokirajo ali odbijajo signale satelitov. Položaj satelitov GPS se nenehno spreminja, kar lahko prepreči ali zakasni pridobivanje podatkov GPS ob določenih urah v dnevu. Prisotnost mobilnih telefonov ali ostalih naprav, ki oddajajo frekvence, podobne tistim, ki jih oddajajo sateliti GPS, lahko moti pridobivanje podatkov GPS.

Upoštevajte, da ob prvi uporabi, po daljšem času neuporabe ali po bistveni spremembi lokacije, kjer so bili podatki GPS nazadnje sprejeti, lahko traja več minut, da GP-N100 pridobi signal.

Previdnost pri uporabi

- **Naj vam ne pade na tla**: Izdelek se lahko pokvari, če je izpostavljen močnim sunkom, udarcem ali vibracijam.
- **Hraniti na suhem**: Ta izdelek ni vodoodporen in se lahko pokvari, če ga potopite v vodo ali ga izpostavite vodi.
- **Izogibajte se nenadnim spremembam temperature**: Nenadne spremembe temperature, ki se zgodijo npr. ob vstopu v ogrevano zgradbo ali izhodu iz nje na hladno ozračje, lahko povzročijo nabiranje kondenza znotraj naprave. Za preprečevanje kondenzacije vedno imejte napravo v nosilni torbici ali plastični vrečki, preden jo izpostavite nenadnim spremembam temperature.
- **Izogibajte se močnim magnetnim poljem**: Ne uporabljajte ali shranjujte te naprave v bližini opreme, ki proizvaja močno elektromagnetno sevanje ali magnetna polja. Močni statični naboji ali magnetna polja, ki jih proizvaja oprema, kot so radijski oddajniki, lahko slabo vplivajo na notranje vezje izdelka.
- **Opomba o elektronskih napravah**: V izjemno redkih primerih lahko zaradi močnega zunanjega statičnega naboja naprava preneha delovati. Izklopite fotoaparat in odstranite ter znova pritrdite GP-N100. Če okvare s tem ne odpravite, se obrnite na prodajalca ali pooblaščenega zastopnika družbe Nikon.
- **Omejitve uporabe**: Nekatere države lahko omejujejo uvoz ali uporabo te naprave. Uporabljajte jo samo v skladu z lokalnimi predpisi.

Specifikacije

Podprti fotoaparati	Fotoaparati z izmenljivimi objektivi z večnamenskim priključkom za dodatno opremo
Čas pridobivanja*	**Hladni zagon**: Pribl. 40 s **Topli zagon**: Pribl. 3 s
Hitrost posodabljanja	Enkrat na sekundo
Format podatkov	NMEA (Nacionalno združenje za pomorsko elektroniko) 0183 različica 3.1
Geodezija	WGS84
Natančnost GPS*	**Horizontalna**: 10 m RMS
Vmesniki	USB
Delovna temperatura	0 °C – 40 °C
Dimenzije (Š × V × G)	Pribl. 42,0 × 26,8 × 30,5 mm
Teža	Pribl. 21 g
Druge možnosti†	Podpira Podprti GPS (Assisted GPS – A-GPS ali aGPS)

* Pod odprtim nebom (brez ovir v bližini)
† Za več informacij o Podprtem GPS glejte *Referenčni priročnik* za uporabo fotoaparata.
Specifikacije se lahko brez opozorila spremenijo. Nikon ne odgovarja za škodo, ki bi bila posledica morebitnih napak v teh navodilih.

Latviešu

Pateicamies, ka iegādājāties GP-N100 GPS ierīci - kameras piederumu, kas jūsu fotogrāfijās iemūžina ģeogrāfisko platumu, garumu, augstumu un koordinēto universālo laiku (UTC). Tas atbalsta asistēto GPS (A-GPS vai aGPS), kas izmanto papildu informāciju, lai ātrāk iegūtu GPS datus. Iekams lietot šo izstrādājumu, lūdzam rūpīgi izlasīt šīs instrukcijas un kameras *Atsauces rokasgrāmatu* (skatīt CD).

Paziņojums klientiem Eiropas valstīs
Šis simbols norāda, ka šis produkts ir jāsavāc atsevišķi.
Tālāk tekstā minētais attiecas tikai uz lietotājiem Eiropas valstīs:
- Šis produkts ir paredzēts atsevišķai savākšanai tam piemērotos savākšanas punktos. No tā nedrīkst atbrīvoties kā no mājsaimniecības atkritumiem.
- Lai noskaidrotu papildu informāciju, sazinieties ar mazumtirgotāju vai vietējām iestādēm, kas atbild par atkritumu apsaimniekošanu.

Jūsu drošībai

Pirms izmantot šo aprīkojumu, pilnībā izlasiet tālāk aprakstītos drošības norādījumus, lai nepieļautu bojājumus Jūsu Nikon produktam vai ievainojumus Jums vai citiem cilvēkiem. Glabājiet šīs drošības instrukcijas vietā, kur visi produkta lietotāji varētu tās izlasīt.

- **Neizjauciet produktu**: Pieskaroties produkta iekšējām detaļām, jūs varat savainoties. Nepareizas darbības gadījumā, produkts jālabo tikai kvalificētam remontmeistaram. Ja produkts salūzt kritiena vai cita negadījuma gadījumā, atvienojiet ierīci un nogādājiet to Nikon pilnvarotā servisa centrā, lai to pārbaudītu.
- **Glabājiet to sausumā**: Nemērcējiet to ūdenī vai nepakļaujiet mitrumam un neaiztieciet to ar mitrām rokām. Neievērojot šos piesardzības pasākumus, var rasties aizdegšanās vai elektrošoka risks.
- **Nelietojiet viegli uzliesmojošas gāzes tuvumā**: Nelietojiet elektronisko aprīkojumu viegli uzliesmojošas gāzes tuvumā, jo tas var izraisīt sprādzienu vai aizdegšanos.
- **Glabājiet bērniem neaizsniedzamā vietā**: Neievērojot šo piesardzības pasākumu, kāds var gūt savainojumus.
- **Palūdziet atļauju pirms izmantot ierīci lidmašīnā vai medicīniskā iestādē**: Šī ierīce izstaro radio frekvences, kas var radīt traucējumus navigācijas vai medicīniskām ierīcēm.
- **Nepakļaujiet augstai temperatūrai**: Neatstājiet ierīci vietās, kur ir ļoti augsta temperatūra, piemēram, karstā dienā aizvērtā transportlīdzeklī. Šo piesardzības pasākumu neievērošana var izraisīt apvalka vai iekšējās ķēdes bojājumu, izraisot uzliesmojumu.

GP-N100 ieslēgšana un izslēgšana

GP-N100 nav ieslēgšanas/izslēgšanas slēdža: strāvu tas saņem no kameras. Pat tad, ja kamera ir izslēgta, GP-N100 vēl apmēram trīs stundas turpina saņemt GPS datus. To var izslēgt, atvienojot no kameras.

Piestiprināšana un noņemšana

■ GP-N100 piestiprināšana

1. Izslēdziet kameru un noņemiet dažādu papildpiederumu pieslēgvietas vāku.
2. Noņemiet stiprinājuma pamatnes vāku no GP-N100 (1. attēls).
3. Ievietojiet stiprinājuma pamatni dažādu papildpiederumu pieslēgvietā (2. attēls), iebīdot to, līdz tā ar klikšķi nofiksējas vietā un sprūds noslīd uz leju, nostiprinot GP-N100 pie kameras.

■ GP-N100 noņemšana

1. Izslēdziet kameru.
2. Turot sprūda atbrīvošanas pogu atvērtā stāvoklī, noņemiet GP-N100 no kameras dažādu papildpiederumu pieslēgvietas (3. attēls). ***Nedariet to ar spēku!*** Ja GP-N100 netiek lietots, uzlieciet atpakaļ stiprinājuma pamatnes vāku.

Piezīmes par GP-N100

GP-N100 nenodrošina kompasa rādījumus. Vietējie ģeogrāfiskie vai laika apstākļi var traucēt vai aizkavēt GPS datu iegūšanu. GP-N100 var nesaņemt datus telpās, pazemē, lielu celtņu un koku tuvumā, un citu objektu tuvumā, kas bloķē vai atstaro satelīta signālus. GPS satelītu novietojums nepārtraukti mainās, neļaujot vai aizkavējot GPS datu iegūšanu noteiktos dienas laikos. Arī mobilie telefoni vai citas ierīces, kas darbojas GPS satelītiem tuvās frekvencēs, var traucēt GPS datu iegūšanu.

Ņemiet vērā, ka tad, ja ierīce tiek izmantota pirmo reizi, pēc ilgstošas dīkstāves, kā arī tad, ja ir veikts liels attālums no vietas, kur pēdējo reizi tika saņemti GPS dati, GP-N100 var būt nepieciešamas vairākas minūtes, lai iegūtu signālu.

Piesardzības pasākumi

- **Nemetiet to zemē**: Produkts var darboties nepareizi, ja tiek pakļauts spēcīgiem triecieniem vai vibrācijai.
- **Uzglabājiet sausumā**: Šis produkts nav ūdensdrošs, un tas var darboties nepareizi, ja ir bijis iegremdēts ūdenī vai pakļauts šķidruma iedarbībai.
- **Izvairieties no pēkšņām temperatūras izmaiņām**: Pēkšņas temperatūras izmaiņas, piemēram, aukstā dienā ieejot vai izejot no siltas telpas, var izraisīt kondensāciju ierīces iekšpusē. Lai nepieļautu kondensāciju, pirms to pakļaut pēkšņām temperatūras izmaiņām, ielieciet ierīci pārnēsājamā somiņā vai plastmasas maisiņā.
- **Turiet tālāk no spēcīgiem magnētiskiem laukiem**: Nelietojiet un neuzglabājiet šo ierīci tādu ierīču tuvumā, kas izstaro spēcīgu elektromagnētisko starojumu vai magnētiskos laukus. Spēcīgi statiskie lādiņu vai magnētiskie lauki, kurus izstaro šāds aprīkojums kā, piemēram, radioaparāts var ietekmēt produkta iekšējo elektrisko shēmu.
- **Paziņojums par elektroniskām ierīcēm**: Ļoti retos gadījumos spēcīgi ārēji statiskās elektrības lādiņi var izraisīt ierīces darbības pārtrauci. Izslēdziet kameru, atvienojiet GP-N100 un no jauna pievienojiet to. Ja darbības traucējumi turpinās, sazinieties ar savu mazumtirdzniecības pārdevēju vai Nikon pilnvarotu tehniskās apkopes pārstāvi.
- **Lietošanas ierobežojumi**: Atsevišķās valstīs var būt ierobežota šīs ierīces importēšana un lietošana. Lietojiet to tikai, ievērojot vietējos noteikumus.

Tehniskie dati

Atbalstītās kameras	Maināmu objektīvu formāta kameras ar dažādu papildpiederumu pieslēgvietu
Uztveršanas laiks*	**Aukstais starts**: Aptuveni 40 s **Karstais starts**: Aptuveni 3 s
Atjaunināšanas ātrums	Vienreiz sekundē
Datu formāts	NMEA (Valsts Jūras Elektronikas asociācija) 0183 versija 3.1
Ģeodēzija	WGS84
GPS precizitāte*	**Horizontāli**: 10 m RMS
Saskarnes	USB
Darba temperatūra	0 °C – 40 °C
Izmēri (P × A × D)	Aptuveni 42,0 × 26,8 × 30,5 mm
Svars	Aptuveni 21 g
Citas opcijas†	Atbalsta asistēto GPS (A-GPS vai aGPS)

* Zem klajas debess (līdzās nedrīkst būt šķēršļu)
† Plašāk par asistēto GPS lasiet *Atsauces rokasgrāmatā*.
Specifikācijas var tikt mainītas bez iepriekšēja paziņojuma. Nikon neuzņemas nekādu atbildību par kaitējumu, kas izriet no jebkādām kļūdām, kas varētu būt šajā rokasgrāmatā.

Ísland

Þakka þér fyrir að kaupa GP-N100 GPS tækið, aukabúnað myndavélar sem skráir breiddargráðu, lengdargráðu, hæð yfir sjávarmáli og samræmdan alþjóðlegan tíma (UTC) með ljósmyndum þínum. Það styður aðstoðar GPS (A-GPS eða aGPS), sem notar viðbótarupplýsingar fyrir hraðari öflun á GPS-gögnum. Vinsamlegast lesið báðar þessar leiðbeiningar og *uppflettihandbókina* áður en varan er notuð (á geisladiski).

Upplýsingar fyrir viðskiptavini í Evrópu
Þetta merki segir til um að þessari vöru skuli fargað sér.
Eftirfarandi á einungis við um notendur í Evrópulöndum:
- Þessari vöru skal farga sér á viðeigandi sorp- og endurvinnslustöðvum. Ekki má fleygja henni með heimilisúrgangi.
- Nánari upplýsingar má fá hjá umboðsaðila eða staðaryfirvöldum sem sjá um úrvinnslu sorps.

Öryggisatriði

Til að forðast skemmdir á Nikon-vörunni þinni og meiðsl á sjálfum þér eða öðrum skaltu lesa eftirfarandi varúðarráðstafanir í heild sinni áður en þú notar þetta tæki. Geymdu þessar öryggisleiðbeiningar þar sem allir þeir sem nota vöruna munu lesa þær.

- **Ekki taka tækið í sundur**: Ef hlutir inni í vörunni eru snertir getur það leitt til meiðsla. Komi til bilunar, ætti varan aðeins að vera löguð af viðurkenndum tæknimanni. Aftengdu búnaðinn og farðu með hann til þjónustuaðila Nikon, ef varan skyldi opnast vegna falls eða annarra slysa.
- **Halda skal tækinu þurru**: Ekki dýfa í vatn, láta tækið komast í snertingu við vatn eða meðhöndla með blautum höndum. Sé þess ekki gætt getur það valdið íkveikju eða raflosti.
- **Ekki nota nærri eldfimum lofttegundum**: Ekki nota rafbúnað nálægt eldfimum lofttegundum þar sem það getur valdið sprengingu eða íkveikju.
- **Geymist þar sem börn ná ekki til**: Ef ekki er farið eftir þessum varúðarráðstöfunum getur það valdið meiðslum.
- **Biðjið um leyfi áður en myndavélin er notuð í flugvélum eða á læknastofu**: Þessi búnaður gefur frá sér útvarpsbylgjur sem geta truflað siglinga- eða læknisbúnað.
- **Haldið frá miklum hita**: Ekki skilja búnaðinn eftir á svæðum þar sem mjög hátt hitastig er, eins og í lokuðu farartæki á heitum degi. Sé þessum varúðarráðstöfunum ekki fylgt, geta rafrásir og ytra byrði myndavélarinnar skemmst og þannig valdið eldhættu.

Að slökkva og kveikja á GP-N100

GP-N100 hefur ekki kveikja/slökkva rofa: raforkan kemur úr myndavélinni. GP-N100 heldur áfram að fá GPS-gögn í u.þ.b. þrjá klukkustundir, jafnvel eftir að búið sé að slökkva á myndavélinni. Hægt er að slökkva á því með því að aftengja það frá myndavélinni.

Festing og fjarlæging

■ GP-N100 fest á

1. Slökktu á myndavélinni og fjarlægðu tengihlífina fyrir aukabúnaðinn.
2. Fjarlægðu hlífina fyrir festifótinn á GP-N100 (Mynd 1).
3. Settu festifótinn í tengið fyrir aukabúnaðinn (Mynd 2), renndu honum þar til hann smellur á sinn stað og krækjuopnan rennur niður til að krækja GP-N100 við myndavélina.

■ GP-N100 tekin af

1. Slökktu á myndavélinni.
2. Haltu krækjunni á smellaranum í opinni stillingu, fjarlægðu GP-N100 frá tenginu fyrir aukabúnað myndavélarinnar (Mynd 3). ***Ekki beita afli.*** Skiptu um tengið fyrir aukabúnaðinn þegar GP-N100 er ekki í notkun.

Athugasemdir um GP-N100

GP-N100 búnaðurinn gefur ekki upp átt áttavitans. Landfræðilegar og umhverfistengdar aðstæður á staðnum geta tafið eða komið í veg fyrir móttöku GPS gagna. Mögulegt er að GP-N100 búnaðurinn nái ekki að afla GPS gagna innandyra, neðanjarðar eða nærri stórum mannvirkjum, trjám eða öðrum hlutum sem hindra eða endurkasta gervihnattamerkjum. Staðsetning GPS gervihnatta breytist stöðugt, þetta getur komið í veg fyrir eða tafið móttöku GPS gagna á ákveðnum tímum dags. Séu farsímar eða annar búnaður sem sendir á svipaðri bylgjulengd og GPS gervihnettir nálægt, getur það truflað móttöku GPS gagna.

Athugaðu að það getur verið að það taki GP-N100 nokkrar mínútur til að fá merki þegar það er notað í fyrsta sinn, eftir lengri notkunarleysi eða eftir að hafa verið flutt yfir langa vegalengd frá þeirri staðsetningunni sem GPS-gögnin voru síðast fengin.

Varúðarráðstafanir fyrir notkun

- **Ekki missa myndavélina**: Varan getur bilað ef hún verður fyrir miklu höggi eða titringi.
- **Halda skal tækinu þurru.**: Varan er ekki vatnsheld og getur bilað ef hún kemst í snertingu við vatn.
- **Forðast skal skyndilegar breytingar á hitastigi**: Skyndilegar breytingar á hitastigi, t.d. þegar gengið er inn í eða út úr heitri byggingu á köldum degi, getur valdið rakamyndun inni í tækinu. Komið er í veg fyrir rakamyndun með því að setja tækið í tösku eða plastpoka áður en farið er á milli staða þar sem hitamunur er mikill.
- **Halda skal tækinu fjarri sterku segulsviði**: Það skal hvorki nota né geyma tækið nálægt búnaði sem gefur frá sér sterka rafsegulgeislun eða segulsvið. Mikið stöðurafmagn eða segulsvið sem myndast í búnaði eins og útvarpssendum geta haft áhrif á rafrásir vörunnar.
- **Tilkynning um rafeindabúnað**: Í mjög sjaldgæfum tilvikum getur sterkt ytri stöðuhleðsla valdið að tækið hættir að virka. Slökktu á myndavélinni og taktu GP-N100 af og settu það aftur á. Hafðu samband við viðurkenndan þjónustufulltrúa Nikon ef tækið er enn bilað.
- **Skerðingar á notkun**: Í sumum löndum geta verið takmarkanir á innflutningi eða notkun á þessu tæki. Notið samkvæmt staðarreglum.

Tæknilýsing

Studdar myndavélar	Myndavélar með lausu linsusniði með tenginu fyrir aukabúnað
Öflunartími*	**Alræsing**: Um 40 sek. **Hlutaræsing**: Um 3 sek.
Tíðni uppfærslu	Einu sinni á sekúndu
Gagnarsnið	NMEA (National Marine Electronics Association) 0183 útgáfa 3.1
Raklína	WGS84
GPS nákvæmni*	**Lárétt**: 10 m RMS
Margmiðlunartengi	USB
Umhverfishiti við notkun	0 °C – 40 °C
Ummál (B × H × D)	Um 42,0 × 26,8 × 30,5 mm
Þyngd	Um 21 g
Aðrir valkostir†	Styður aðstoðar GPS (A-GPS eða aGPS)

* Undir opnum himni (engar hindranir í nálægð)
† Sjáðu *uppflettihandbókina* fyrir frekari upplýsingar um aðstoðar GPS.
Tilgreiningar efni til breytinga án tilkynningar. Nikon ber enga ábyrgð á skemmdum sem mögulegar villur í þessum bæklingi geta leitt til.

Українська

Дякуємо за придбання пристрою GPS GP-N100, аксесуару до фотокамери, який записує широту, довготу, висоту над рівнем моря та Координований Універсальний Час (UTC) під час фотозйомки. Він підтримує технологію Assisted GPS (A-GPS або aGPS), що використовує додаткову інформацію для більш швидкого збору GPS-даних. Перед використанням даного виробу уважно ознайомтесь з цією інструкцією та з *Докладним посібником користувача* фотокамери (на CD).

Примітки для користувачів Європи
Така позначка означає, що цей пристрій необхідно утилізувати окремо.
Наступні відомості стосуються лише користувачів, що мешкають у європейських країнах:
- Даний пристрій необхідно утилізувати окремо у відповідному пункті збору відходів. Не викидайте разом із господарчим сміттям.
- За додатковою інформацією зверніться до роздрібного продавця або місцевих органів, що відповідають за утилізацію відходів.

Заходи безпеки

Щоб запобігти пошкодженню продукту Nikon або завданню шкоди собі або іншим, уважно ознайомтесь з наступними правилами техніки безпеки перед використанням даного обладнання. Зберігайте дані правила безпеки у місці, доступному для ознайомлення всіх користувачів продукту.

- **Не розбирати**: Торкання внутрішніх деталей виробу може спричинити травмування. У разі несправності ремонт виробу здійснюється лише кваліфікованим технічним персоналом. У разі пошкодження продукту в результаті падіння або іншого випадку від'єднайте пристрій та віднесіть його в авторизований сервісний центр Nikon для перевірки.
- **Зберігайте у сухому місці**: Не занурюйте у воду, не піддавайте дії води та не беріть мокрими руками. Недотримання цього правила може призвести до пожежі або електрошоку.
- **Не користуйтеся приладом за наявності легкозаймистого газу**: Не користуйтеся електронним обладнанням за наявності легкозаймистого газу, оскільки це може спричинити вибух або загоряння.
- **Тримайте виріб у місцях, недоступних для дітей**: Недотримання цих застережень може спричинити травмування.
- **Запитайте дозволу перед використанням пристрою в літаку або медичній установі**: Даний пристрій виділяє радіочастотне випромінювання, що може перешкоджати роботі навігаційного або медичного обладнання.
- **Не піддавайте дії високих температур**: Не залишайте пристрій у місцях, що піддаються дії дуже високих температур, наприклад, у закритому автомобілі у жаркий день. Недотримання цього правила може призвести до пошкодження обшивки або внутрішніх схем, викликаючи пожежу.

Вмикання та вимикання GP-N100

GP-N100 не має перемикача для вмикання/вимикання: живлення постачається з фотокамери. Навіть після вимкнення фотокамери GP-N100 продовжує отримувати дані GPS близько трьох годин. Пристрій можна вимкнути, від'єднавши його від фотокамери.

Під'єднання та від'єднання

■ Під'єднання GP-N100

1. Вимкніть фотокамеру та зніміть кришку порта для підключення кількох аксесуарів.
2. Зніміть з GP-N100 кришку ніжки для встановлення (Малюнок 1).
3. Вставте ніжку для встановлення в порт для підключення кількох аксесуарів (Малюнок 2), засуваючи її, доки вона не стане на своє місце, а клямка не зсунеться, щоб зафіксувати GP-N100 на фотокамері.

■ Від'єднання GP-N100

1. Вимкніть фотокамеру.
2. Утримуючи клямку у положенні при розфіксації, зніміть GP-N100 з порту для підключення кількох аксесуарів фотокамери (Малюнок 3). ***Не застосовуйте силу.*** Поверніть на місце кришку ніжки для встановлення, якщо GP-N100 не використовується.

Примітки щодо GP-N100

GP-N100 не підтримує напрямок за компасом. Місцеві географічні та атмосферні умови можуть перешкоджати або уповільнювати збір GPS-даних. GP-N100 може не мати змогу отримувати GPS-дані, знаходячись у приміщенні, під землею або поблизу великих конструкцій, дерев або інших об'єктів, що блокують або віддзеркалюють сигнали супутників. Місцезнаходження супутників GPS постійно змінюється, перешкоджаючи або уповільнюючи збір GPS-даних в певні години протягом дня. Наявність поблизу сотових телефонів або інших пристроїв, що транслюють на частотах, близьких до частот супутників GPS, також може перешкоджати отриманню даних GPS.

Зауважте, що на отримання сигналу може знадобитись декілька хвилин при першому використанні GP-N100, після довгого періоду невикористання або після перенесення пристрою на далеку відстань від місця, де в останній раз були отримані дані GPS.

Правила безпеки

- **Не кидайте фотокамеру**: Виріб може вийти з ладу, якщо його піддавати сильним ударам або вібраціям.
- **Зберігайте у сухому місці**: Даний продукт не є водостійким і може вийти з ладу при зануренні у воду або під дією води.
- **Уникайте різких перепадів температури**: Різкі перепади температури, наприклад під час входу в опалювану будівлю або виходу з неї у холодну погоду, можуть призвести до утворення конденсату всередині пристрою. Щоб запобігти конденсації, покладіть пристрій у футляр або поліетиленовий пакет, перед тим як на нього почнуть діяти різкі перепади температури.
- **Тримайте на віддалі від сильних магнітних полів**: Не використовуйте та не зберігайте даний пристрій поблизу обладнання, що генерує сильне електромагнітне випромінювання або магнітні поля. Сильні статичні заряди або магнітні поля, вироблені обладнанням, наприклад, радіопередавальними пристроями, можуть впливати на внутрішні схеми продукту.
- **Зауваження щодо електронних пристроїв**: У надзвичайно рідких випадках сильний зовнішній статичний заряд може зупинити роботу пристрою. Вимкніть фотокамеру і зніміть та знову під'єднайте GP-N100. У разі неусунення несправності зв'яжіться з дистриб'ютором або авторизованим представником сервісного центру Nikon.
- **Обмеження використання**: Деякі країни можуть обмежувати ввезення або використання даного пристрою. Застосовуйте лише відповідно до місцевих норм.

Технічні параметри

Підтримувані фотокамери	Фотокамери зі змінним об'єктивом та з портом для підключення кількох аксесуарів
Час збору даних*	**Холодний старт**: Прибл. 40 с **Гарячий старт**: Прибл. 3 с
Частота оновлення	Один раз на секунду
Формат даних	NMEA (Національна Асоціація Морської Електроніки) 0183 версія 3.1
Геодезія	WGS84
Точність GPS*	**Горизонтальна**: 10 м RMS
Інтерфейс	USB
Робоча температура	0 °C – 40 °C
Розміри (В × Ш × Г)	Приблизно 42,0 × 26,8 × 30,5 мм
Маса	Прибл. 21 г
Інші опції†	Підтримує Assisted GPS (A-GPS або aGPS)

* Просто неба (поблизу немає перешкод)
† За додатковою інформацією щодо Assisted GPS звертайтесь до *Докладного посібника користувача* фотокамери.
Характеристики підлягають зміні без попередження. Nikon не несе відповідальності за пошкодження, які можуть бути спричинені через будь-які помилки, котрі цей посібник може містити.

© 2011 Nikon Corporation